YAMAHA

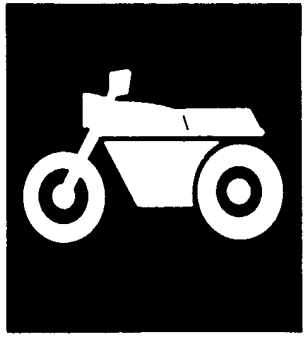

CATALOGO DE REPUESTOS

YW100SC (5JU1)

195JU-261S2

YAMAHA
GENUINE
Parts & Accessories

PROLOGO

Este Catálogo de Respuetos corresponds a las piezas para el(los) modelo(s) del recuadro siguiente. Al formular el pedido de repuestos, se ruega citar este Catálogo de Repuestos y especificar correctamente los números de parte y los nombres de parte.

YW100SC (5JU1)

1. Las modificaciones y agregados que se hayan realizado después de la edición de este Catálogo de Repuestos, serán anunciados en las Informaciones de Recambios Yamaha.
2. Abreviaciones
   En este. Catálogo de Repuestos se emplean las siguientes abreviaciones.
   "UR" Usar el número de partes especificado
   "UN" Usar la cantidad necesaria
   "AP" Piezas sustitutivas
   "LM" Fabricación local (Partes necesarias que se pedirán localmente)
   "F#" No. de bastidor aplicable
3. Las piezas suministradas como conjunto se describen con un punto (.) que precede al nombre de la pieza como se indica a continuacion.
   EJEMPLO
   CONJUNTO CARBURADOR
   .INYECTOR, piloto
   .BOQUILLA, principal
4. Cantidad de componentes de un conjunto
   La numeración que aparece a la derecha de cada descripción, indica la cantidad de piezas por cada unidad de conjunto.
   EJEMPLO

PIEZAS NO.	DESCRIPCION	CANT.	OBSERVACION

5. Los colores de los componentes se indican como sigue en la columna de"OBSERVACIONES".

PIEZAS NO.	DESCRIPCION	CANT.	OBSERVACION
2N4-24110-00-X5	.COMP. DEL TANQUE	2	MXR
3J1-24240-10	.GRAFICO, DEL TANQUE	1	para MXR

6. Numeros de Serie
   1 No. de Serie del motor. 2 No. de Serie del bastidor

5JU1:	
5JU-100101~	

7. Debe tenerse en cuenta que las ilustraciones sirven como guia para la búsqueda de las referencias y no deben usarse para el montaje. Durante el montaje, se recomienda usar el manual de Taller correspondiente.

8. EL asterisco (*)antes del número de referencia indica los elementos modificados después de la priméra edición.

ROTULO DE MODELO

(1) El rótulo llamada "Rótulo de Modelo" está en la ubicación indicada abajo en el (3). Cuando se utilice este catálogo de partes, se ruega cotejar entre el "código de modelo-número de código de producción" del catálogo y el" código de modelo-número de código de producción" indicado en el Rótulo de Modelo fijado en el producto correspondiente.

(2) Indicación del "Rótulo de Modelo"

	a b
O	xxxx – xxx
●	x c

a: Código de tipo de Modelo

b: Número de código de Producción

c: Tipo de color

O	4TW1-010
●	A

(3) Ubicación de fijación del Rótulo de Modelo

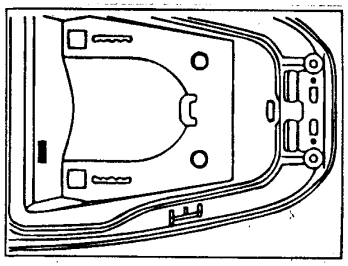

(4) Código de Modero-Número de código de Producción del Modelo Listado en este Catálogo de Partes

Código de Modelo	Número de Código de Producción	Pais(destine)	Código de Modelo	Número de Código de Producción	Pais(destine)
5JU1	010	COLOMBIA			

(5) Información de Color

Código de Modelo	Código de tipo de color	Código de color	Nombre de color	Abreviatura
5JU1	A	004B	BLACK 2	BL2
	B	0564	DEEP PURPLISH BLUE METALLIC C	DPBMC
	C	0657	VIVID YELLOW SOLID 2	VYS2
	D	0656	VIVID GREEN SOLID 3	VGS3

CONTENIDO

MOTOR

Fig.1 CYLINDER 1
Fig.2 CIGUENAL. PISTON 2
Fig.3 CUBIERTA DEAIRE. VENTILADOR 3
FIG.4 BOMBA DE ACEITE 4
FIG.5 ADMISION 5
FIG.6 CARBURADOR 6
FIG.7 DESCARGA 7
FIG.8 CARTER ..... 8~9
FIG.9 ARRANQUE 10
FIG.10 EMBRAGUE ..... 11~12
FIG.11 TRANSMISION 13
FIG.12 CUADRO 14

MOTOR

FIG.13 GUARDABARRODELANT. 15
FIG.14 CUBIERTA LATERAL ..... 16~17
FIG.15 DEPOSITO DEACEITE 18
FIG.16 SUSPENSION TRASERO 19
FIG.17 HORQUILLA DELANTERA ..... 20~21
FIG.18 DEPOSITO DE COMBUSTIBLE 22
FIG.19 ASIENTO. PORTAEQUIPAJE 23
FIG.20 RUEDA DELANTERA 24
FIG.21 CALIBRE FRENO DELANTERA 25
FIG.22 RUEDA TRASERA 26
FIG.23 MANUBRIO. CABLE 27
FIG.24 CILINDRO MAESTRO DELANTERO 28
FIG.25 SOPORTE. APOYAPIE 29
FIG.26 PATA PROTEGIDA ..... 30~31
FIG.27 BOVEDA 1 32
FIG.28 GENERADOR 33
FIG.29 MOTOR DE ARRANQUE 34
FIG.30 LUZ DE DESTELLADOR 35
FIG.31 MEDIDOR 36
FIG.32 FARO DELANTERO 37
FIG.33 LUZ DE COLA 38
FIG.34 INTERRUPTOR DE MANIJA. PALANCA 39
FIG.35 EQUIPO ELECTRICO 1 40
FIG.36 EQUIPO ELECTRICO 2 41

INDICE

NUMERICAL INDEX ..... 42~43

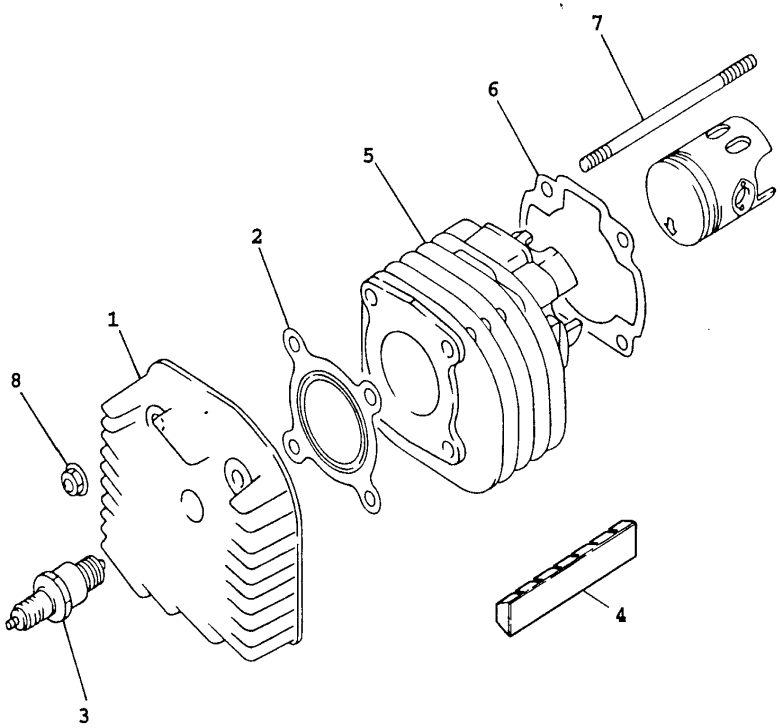

4VP5200-7010

FIG. 1 CILINDRO

REF. NO.	CODIGO NO.	DESCRIPCION	CANT	OBSERVACION
1	4VP-E1111-00	CULATA CILINDRO 1	1	
2	4VP-E1181-00	JUNTA, DE CULATA	1	
3	94700-00825	BUJIA	1	
4	4VP-E1162-00	AMORTIGUADOR 2	1	
5	4VP-E1311-10	CILINDRO 1	1	
6	5FA-E1351-00	JUNTA, DE CILINDRO	1	
7	90116-07834	ESPARRAGO	4	
8	90179-07381	TUERCA	4	

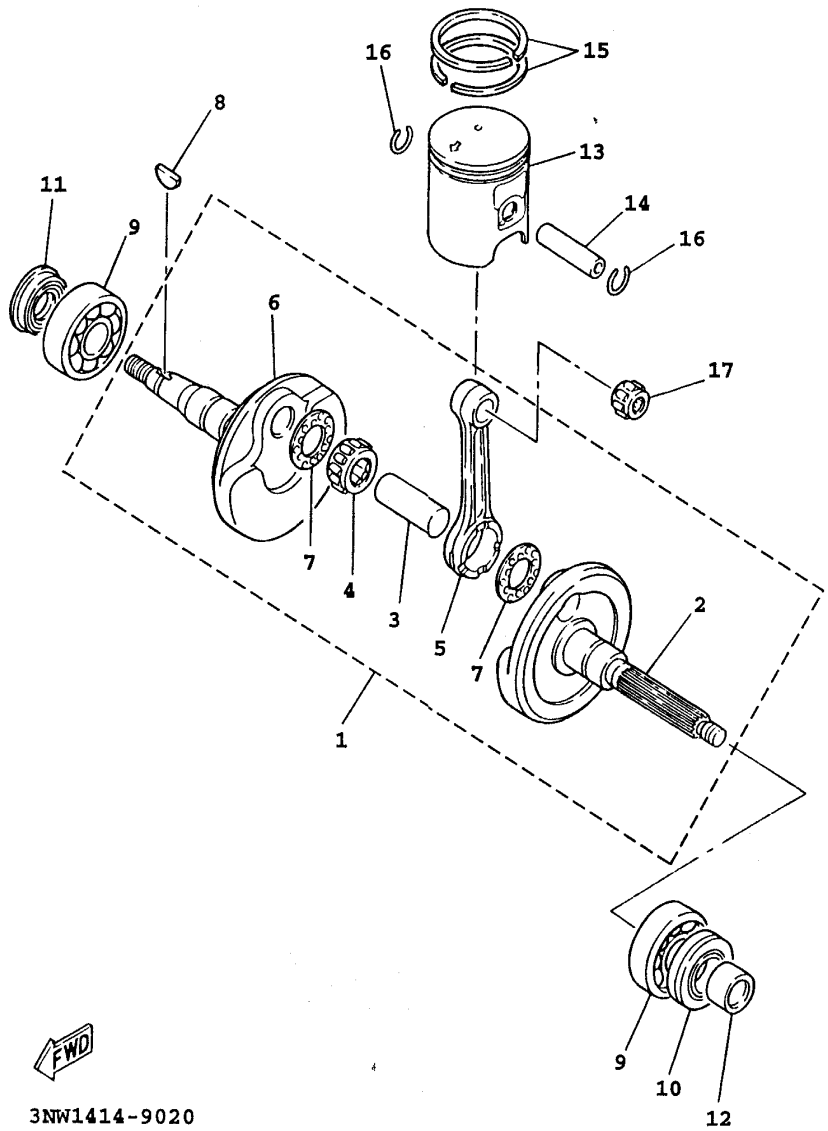

3NW1414-9020

FIG. 2 CIGUENAL. PISTON

REF. NO.	CODIGO NO.	DESCRIPCION	CANT	OBSERVACION
1	4VP-E1400-00	CIGUENAL COMPLETO	1	
2	4VP-E1412-00	.MANIVELA 1	1	
3	4DM-E1681-00	.PASADOR MANIVELA 1	1	
4	93310-418T0	.COJINETE DE RODILLOS	1	
5	4VP-E1651-00	.BIELA	1	
6	4VP-E1422-00	.MANIVELA 2	1	
7	90209-18112	.ARANDELA DE SEPARACION	2	
8	90280-03017	CUNA WOODRUFF	1	
9	93306-205Y6	COJINETE	2	
10	93102-22464	RETEN DE ACEITE	1	
11	93101-20169	RETEN DE ACEITE	1	
12	90387-178N6	CASQUILLO CON VALONA	1	
13	4VP-E1631-10-A0	PISTON(ESTD)	1	UR
13	4VP-E1636-00	PISTON (0.50MM O/S)	1	UR
14	4VP-E1633-00	BULON, PISTON	1	
15	4VP-E1603-00	JUEGO DE ANILLOS (ESTD)	1	UR
15	3YR-11605-00	JUEGO DE ANILLOS (0.50MM O/S)	1	UR
16	93450-16115	SEGURO	2	
17	93310-21403	COJINETE DE RODILLOS	1	

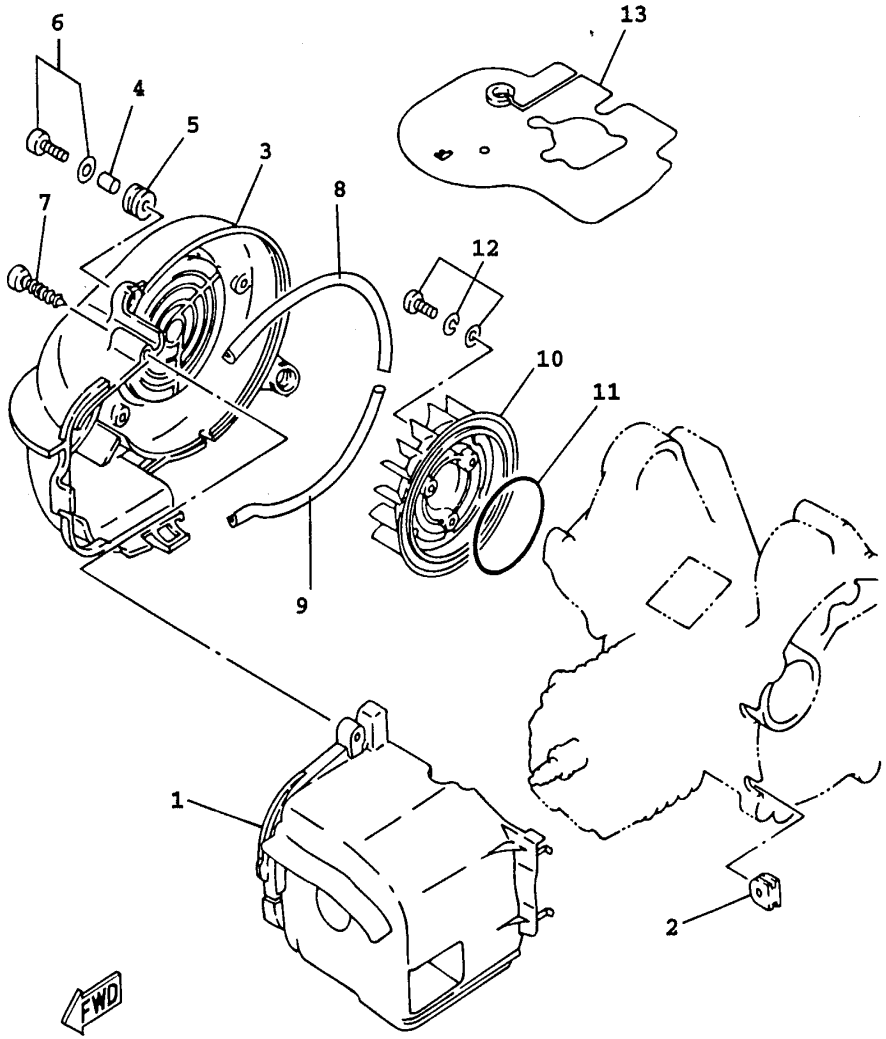

4VPB300-9030

FIG. 3 CUBIERTA DEAIRE. VENTILADOR

REF. NO.	CODIGO NO.	DESCRIPCION	CANT	OBSERVACION
1	4VP-E2651-00	CUBIERTA DE PASO DE AIRE 1	1	
2	90480-11866	ANILLO PROTECTOR	1	
3	5FA-E2653-00	CUBIERTA DE PASO DE AIRE 3	1	
4	90387-068J5	CASQUILLO CON VALONA	3	
5	90480-12497	ANILLO PROTECTOR	3	
6	97607-06220	TORNILLO CAB CON PLANA C/ARAN	3	
7	97707-60540	TORNILLO ROSCA HEMBRA	1	
8	4VP-E2658-00	AMORTIGUADOR DE CUBIERTA 1	1	
9	4VP-E2659-00	AMORTIGUADOR DE CUBIERTA 2	1	
10	4VP-E2611-00	VENTILADOR	1	
11	93210-64893	JUNTA TORICA	1	
12	97607-06216	TORNILLO CAB CON PLANA C/ARAN	3	
13	3XG-E2631-00	DEFLECTOR 1	1	

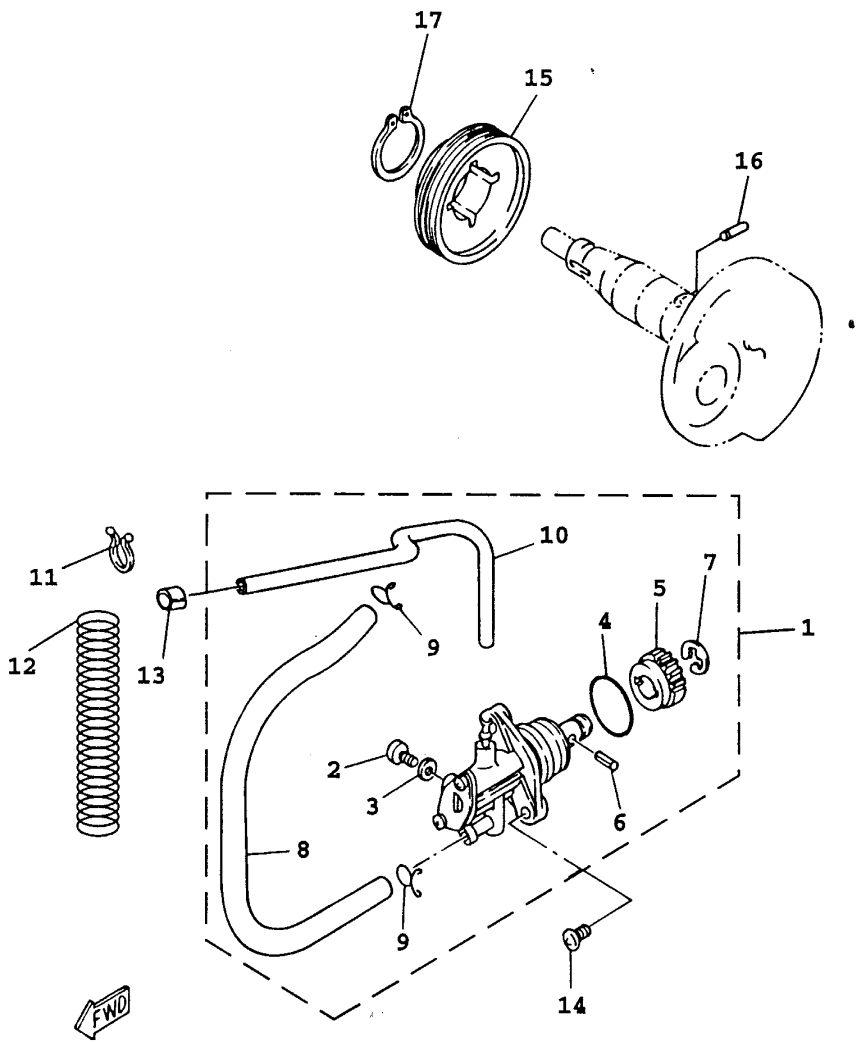

4VP1414-7042

FIG. 4 BOMBA DE ACEITE

REF. NO.	CODIGO NO.	DESCRIPCION	CANT	OBSERVACION
1	5FA-E3100-10	BOMBA DE ACEITE COMPLETA	1	
2	3WF-13185-00	.PERNO DE RESPIRADERO	1	
3	1YU-13187-00	.EMPAQUE TORNILLO P/RESPIRADERO	1	
4	1YU-13473-00	.ANILLO O	1	
5	3AA-13124-00	.ENGREJE ROSCA SINFIN	1	
6	1YU-13516-00	.PASADOR, DE ESPIGA	1	
7	1YU-13577-00	.PRESILLA	1	
8	90445-09124	.TUBO	1	
9	90467-08003	.PRESILLA	2	
10	90445-05431	.TUBO	1	
11	90464-16801	BRIDA	1	
12	90501-08845	RESORTE DE COMPRESION	1	
13	90468-02033	PRESILLA	1	
14	98507-05014	TORNILLO DE CABEZA CON PLANA	2	
15	4VP-13178-00	ENGRANAJE TRACC.DE BOMBA	1	
16	93603-12827	PASADOR DE CLAVIJA	1	
17	99009-19400	PRESILLA REDONDA	1	

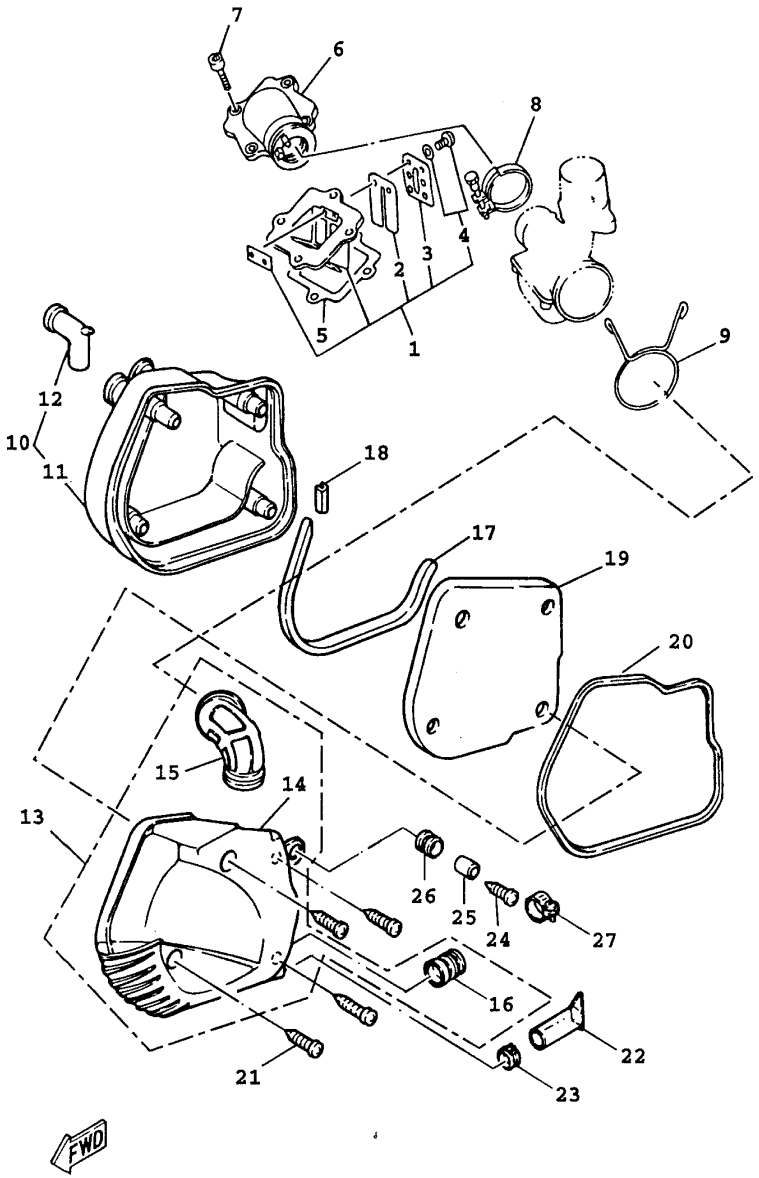

4VP5200-7050

FIG. 5 ADMISION

REF. NO.	CODIGO NO.	DESCRIPCION	CANT	OBSERVACION
1	4VP-E3610-00	VALVULA DE LAMINAS COMPLETA	1	
2	3XG-E3613-00	.VALVULA DE LAMINAS	2	
3	3XG-E3616-00	.TOPE DE VALVULA DE LAMINAS	2	
4	97607-03206	.TORNILLO CAB CON PLANA C/ARAN	4	
5	4SC-E3621-00	JUNTA, DE VALV.DE LCIM	1	
6	4WX-E3555-10	CONECTOR	1	
7	91318-06020	TORNILLO	4	
8	3XG-E3575-01	BANDA	1	
9	90467-24140	PRESILLA	1	
10	4VP-W1441-00	CAJA COMPLETO FILTRO DE AIRE	1	
11	4VP-E4411-00	.CAJA FILTRO DEL AIRE 1	1	
12	4VP-E4437-00	.CONDUCTO	1	
13	4VP-W1442-00	ELEMENTO DE FILTRO DE AIRE	1	
14	4VP-E4412-00	.TAPA CAJA DEL FILTRO 1	1	
15	4VP-E4453-00	.UNION DEL FILTRO DEL AIRE 1	1	
16	4VP-E4463-00	.UNION DE FILTRO DE AIRE 2	1	
17	4VP-E4462-00	SELLO	1	
18	4VP-E4467-00	SELLO	1	
19	4VP-E4451-00	ELEMENTO DEL FILTRO DEL AIRE	1	
20	4VP-E4452-00	SELLO	1	
21	97707-50125	TORNILLO ROSCA HEMBRA	4	
22	4VP-E443E-00	TUBO, DRENAJE	1	
23	90467-11823	PRESILLA	1	
24	97607-06220	TORNILLO CAB CON PLANA C/ARAN	1	
25	90387-068J5	CASQUILLO CON VALONA	1	
26	90480-12497	ANILLO PROTECTOR	1	
27	90460-41191	BRIDA, DE UNION	1	

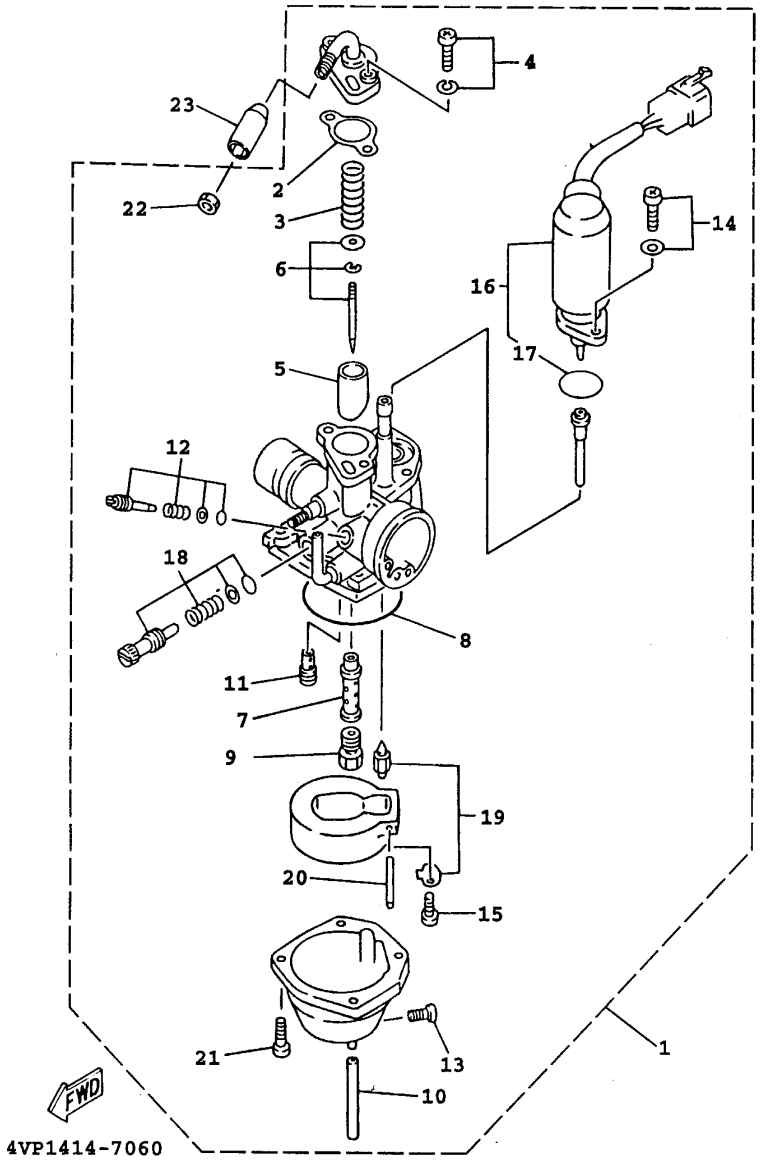

FIG. 6 CARBURADOR

REF. NO.	CODIGO NO.	DESCRIPCION	CANT	OBSERVACION
1	5JU-E4101-00	CARBURADOR COMPLETO 1	1	
2	3XG-14198-00	.EMPAQUE	1	
3	52W-14131-00	.RESORTE VALVULA DE ACELERACION	1	
4	97607-04112	.TORNILLO CAB CON PLANA C/ARAN	2	
5	4VP-14112-35	.VALVULA DE ACELERACION 1	1	
6	4VP-1490J-00	.CJTO. AGUJA	1	
7	4VP-14141-11	.BOQUILLA PRINCIPAL	1	
8	3XG-14997-00	.SELLO	1	
9	18A-1414A-65	.INYECTOR, PRINCIPAL	1	
10	3XG-14196-00	.TUBO DE DRENASE	1	
11	193-14142-35	.SURTIDOR DE RALENTI	1	
12	3MB-14104-00	.CJTO. TORNNILLO DE AIRE	1	
13	12R-14191-00	.TORNILLO, DE DRENAJE	1	
14	97607-04108	.TORNILLO CAB CON PLANA C/ARAN	2	
15	98507-03006	.TORNILLO DE CABEZA CON PLANA	1	
16	4VP-14171-00	.EMBOLO DE ARRANQUE	1	
17	52W-14147-00	..ANILLO O	1	
18	3XG-14103-00	.CJTO. TORNILLO DEL RALENTI	1	
19	3XG-14107-00	.VALVULA DE AGUJA	1	
20	53L-14186-00	.PASADOR DE LA BOYA	1	
21	98507-04012	.TORNILLO DE CABEZA CON PLANA	4	
22	522-14161-00	.TUERCA AJUSTADOR DE CABLE	1	
23	1MH-F6329-00	TAPA DE ANILLO PROTECTOR	1	

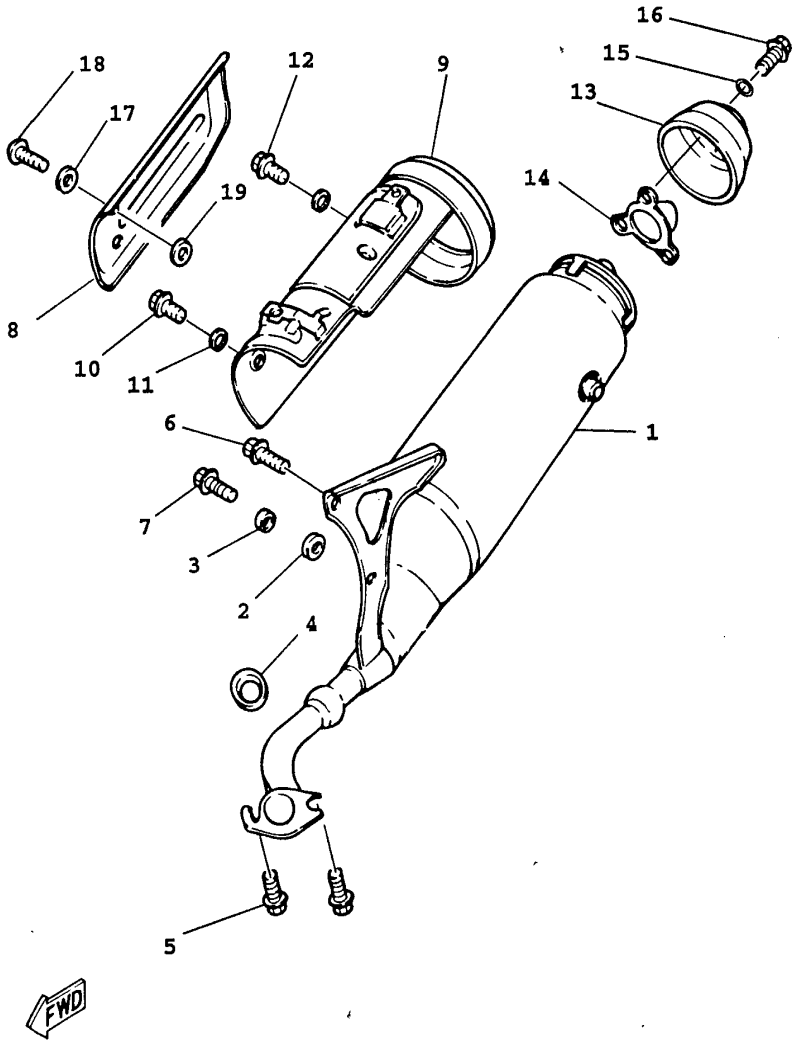

4VPB300-9070

FIG. 7 DESCARGA

REF. NO.	CODIGO NO.	DESCRIPCION	CANT	OBSERVACION
1	5JU-E4610-00-98	TUBO DE ESCAPE COMPLETO 1	1	LOW GLOSS BLACK
2	4VP-E4445-00	TAPON PROTECTOR	1	
3	4VP-E4779-00	COLLAR	1	
4	3NT-E4613-01	JUNTA, TUBO DE ESCAPE	1	
5	90149-06810	TORNILLO DE REGLAJE	2	
6	95817-08020	TUERCA DE REBORDE	1	
7	95817-08030	TUERCA DE REBORDE	1	
8	4VP-E4718-00	PROTECTOR DE SILENCIADOR 1	1	
9	4VP-E4627-10	HELICE 14X17 L	1	
10	97017-06010	PERNO	2	
11	4CW-E4766-00	ARANDELA DE PROTECTOR	4	
12	97517-06510	PERNO	3	
13	4VP-E4799-20	TAPA	1	
14	4VP-E475M-00	TUBO	1	
15	92907-06200	ARANDELA	3	
16	90176-06065	TUERCA CORONA	3	
17	4CW-E4766-00	ARANDELA DE PROTECTOR	3	
18	98980-06012	TORNILLO DE AJUSTE	3	
19	3XY-E4766-00	ARANDELA DE PROTECTOR	3	

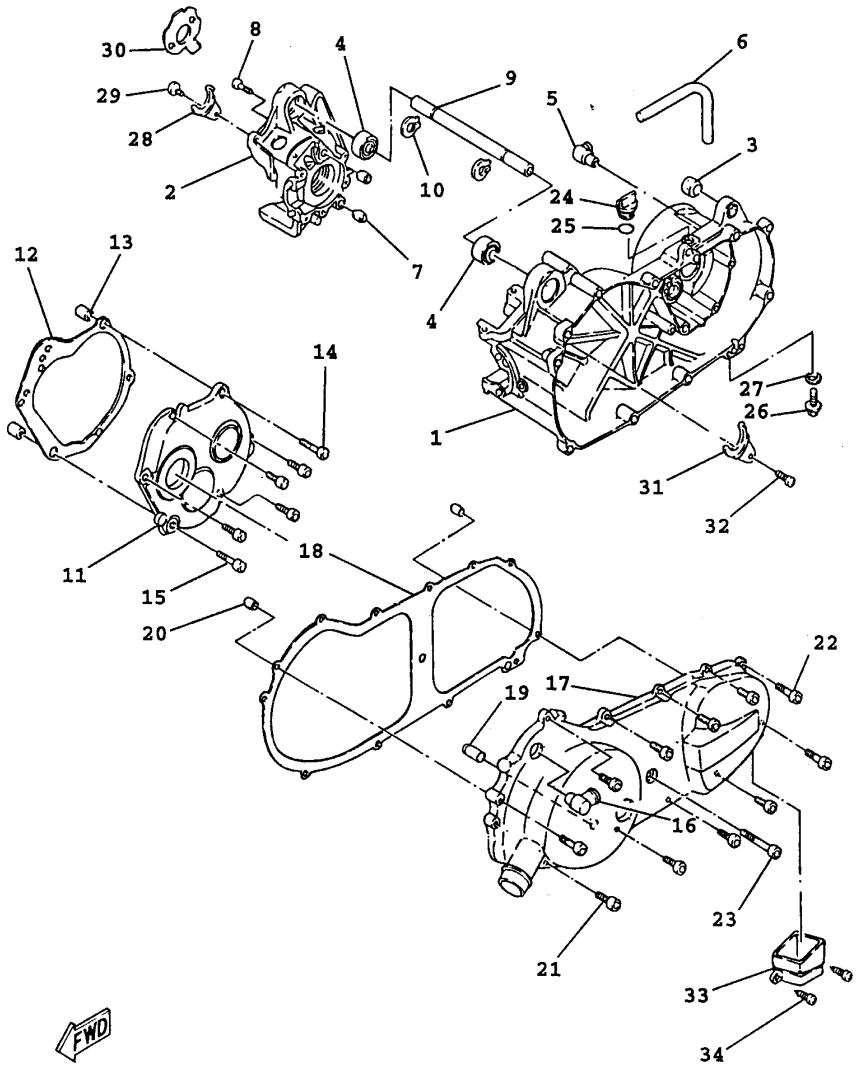

4VP1414-7080

FIG. 8 CARTER

REF. NO.	CODIGO NO.	DESCRIPCION	CANT	OBSERVACION
1	4VP-E5111-00	CARTER MANIVELA 1	1	
2	4VP-E5121-00	CARTER MANIVELA 2	1	
3	4X6-F2216-00	BUJE DEL AMORTIGUADOR TRASERO	1	
4	93306-003Y4	COJINETE	2	
5	3XG-E5371-00	RESPIRADERO	1	
6	4VP-E5373-00	MANGUELA DE RESPIRADERO	1	
7	99530-12016	PASADOR, DE CLAVIJA	2	
8	91318-06035	TORNILLO	6	
9	3XG-E5317-00	SEPARADPR, MONTANTE DE MOTOR	1	
10	99009-17400	PRESILLA REDONDA	2	
11	4VP-E5421-00	TAPA DE CARTER DERECHA	1	
12	5DA-E5461-00	JUNTA TAPA CARTER DRCHO	1	
13	99530-10114	PASADOR, DE CLAVIJA	2	
14	91318-06035	TORNILLO	2	
15	91318-06020	TORNILLO	4	
16	4VP-E5439-00	TAPON CIEGO	1	
17	4VP-E5411-00-33	CUBIERTA DE CARTER 1	1	YAMAHA BLACK
18	5DA-E5451-00	EMPAQ DE CUBIERTA DE CARTER	1	
19	4VP-E5659-00	EJE	1	
20	99530-10114	PASADOR, DE CLAVIJA	2	
21	91317-06025	PERNO	9	
22	91317-06035	PERNO	2	
23	91317-06045	PERNO	1	
24	4Y4-E5363-00	TAPON DE ACEITE	1	
25	93210-14805	JUNTA TORICA	1	
26	95807-08016	TUERCA DE REBORDE	1	
27	90430-08119	JUNTA	1	
28	4VP-E5128-00	SOPORTE	1	

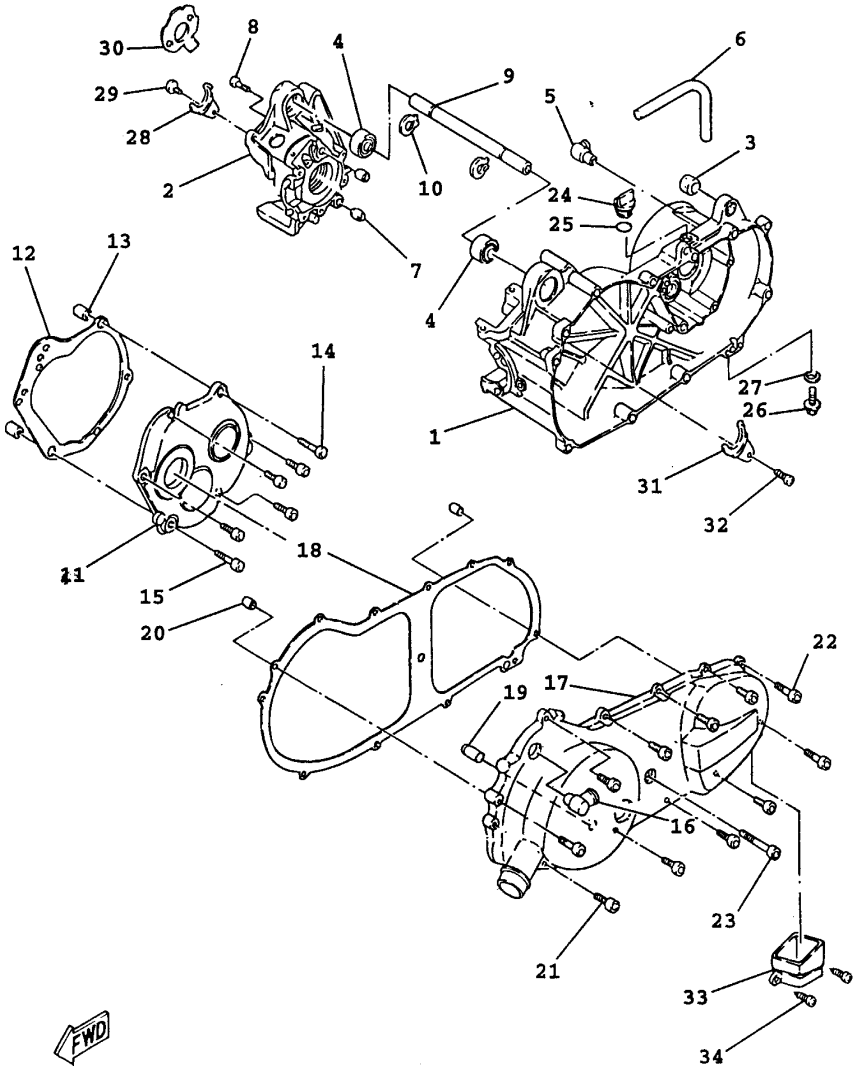

4VP1414-7080

FIG. 8 CARTER

REF. NO.	CODIGO NO.	DESCRIPCION	CANT	OBSERVACION
29	98507-06012	TORNILLO DE CABEZA CON PLANA	1	
30	4SC-E5462-00	EMPAQ CUBIERTA DE CARTER 3	1	
31	4VP-E5118-00	SOPORTE	1	
32	98507-06012	TORNILLO DE CABEZA CON PLANA	1	
33	4VP-E5477-00	CONDCTO DE AIRE	1	
34	97607-06220	TORNILLO CAB CON PLANA C/ARAN	2	

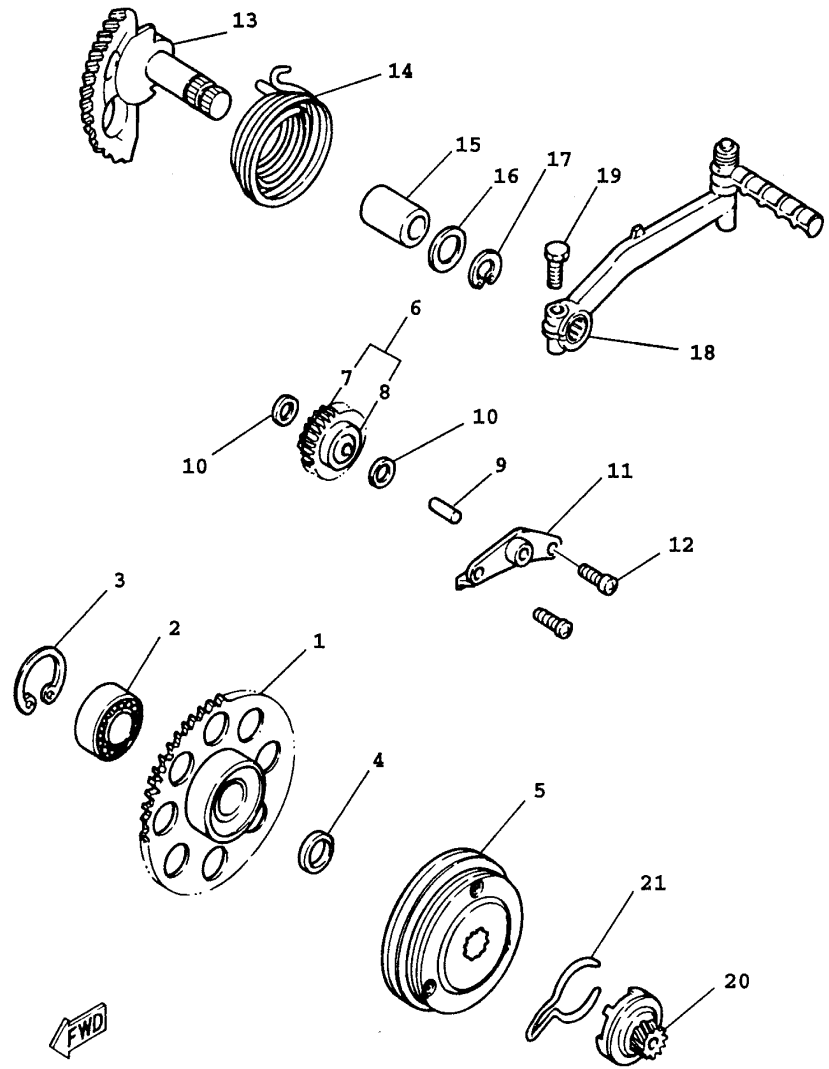

4VP1414-7090

FIG. 9 ARRANQUE

REF. NO.	CODIGO NO.	DESCRIPCION	CANT	OBSERVACION
1	4VP-E5524-00	RUEDA DE ARRANQUE	1	
2	93306-003Y4	COJINETE	1	
3	93450-35015	SEGURO	1	
4	90201-163G6	ARANDELA PLANA	1	
5	4CW-E5570-00	EMBRAGUE DEL ARRANQUE COMPLETA	1	
6	4VP-E5650-00	ENGRENAJE NEUTRO COMPLETO	1	
7	4VP-E5512-00	.ENGRENAJE NEUTRO	1	
8	93315-108Y4	.COJINETE DE RODILLOS	1	
9	3XG-E3342-00	EJE DE ENGRENAJE NEUTRO	1	
10	90201-08088	ARANDELA PLANA	2	
11	3XG-E5532-00	PLACA DE ENGRENAJE NEUTRO	1	
12	98507-06012	TORNILLO DE CABEZA CON PLANA	2	
13	4VP-E5601-00	EJE DE ARR. DE PIE COMPL	1	
14	90508-32768	RESORTE DE TORSION	1	
15	90380-15817	CASQUILLO SOLIDO	1	
16	90201-155G5	ARANDELA PLANA	1	
17	99009-15400	PRESILLA REDONDA	1	
18	3XG-E5620-00	MANIVELA DE PEDAL COMPLETA	1	
19	97017-06025	PERNO	1	
20	4VP-E5630-00	PINON DE PEDAL COMPLETA	1	
21	4VP-E5673-00	PRESILLA	1	

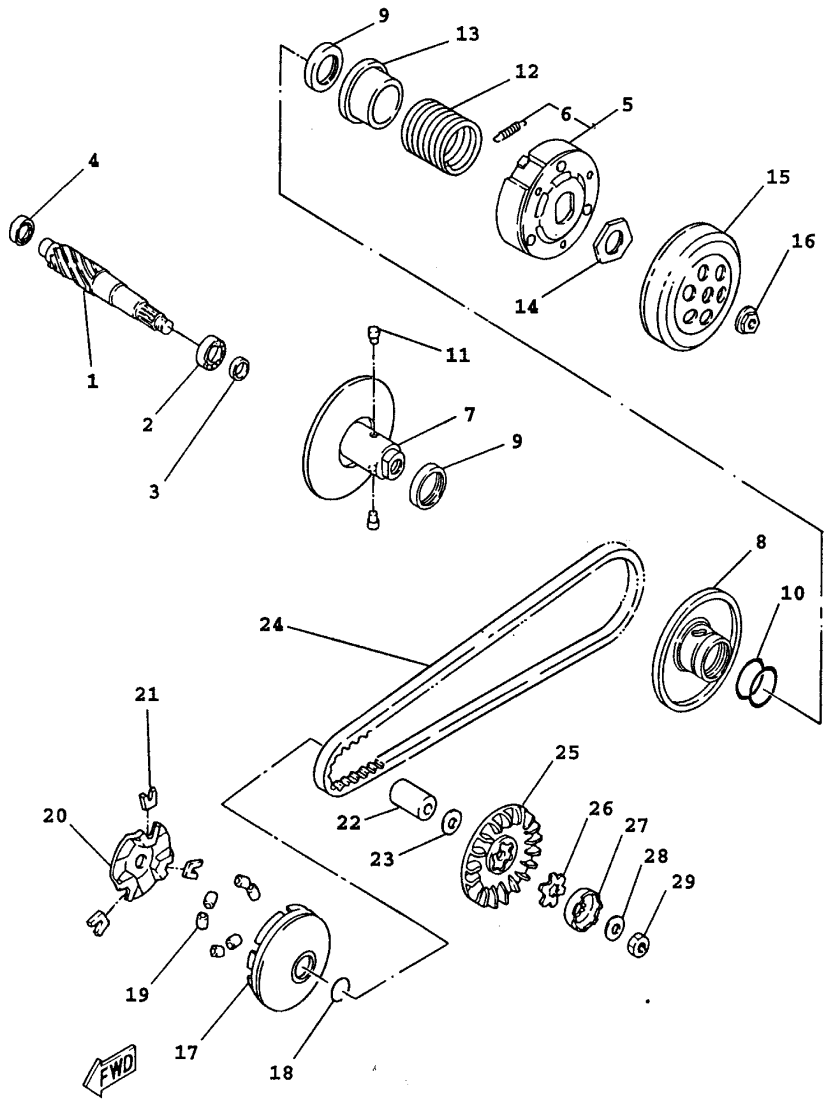

4VP5200-7100

FIG. 10 EMBRAGUE

REF. NO.	CODIGO NO.	DESCRIPCION	CANT	OBSERVACION
1	4VP-16111-00	ENGRANAJE TRACC.PRIMARIA	1	
2	93306-203YE	COJINETE	1	
3	93102-17467	RETEN DE ACEITE	1	
4	93306-200Y1	COJINETE	1	
5	3XY-E6620-00	PORTADOR DE EMBRAGUE COMPLETO	1	
6	3UH-E6626-00	.RESORTE CONTRAPESO EMBRAGUE	13	
7	4VP-E7660-00	ROLDANA SECUNDARIA FIJA COMPL.	1	
8	4VP-E7670-00	ROLDANA SECUNDARIA CORREDIZA	1	
9	93104-33117	SELLO ACEITE	2	
10	93210-368G9	JUNTA TORICA	2	
11	4DM-E7664-00	PASADOR DE GUIA	2	
12	90501-430K3	RESORTE DE COMPRESION	1	
13	4DM-E7684-00	ASIENTO DE RESORTE SECUNDARIO	1	
14	90179-28415	TUERCA	1	
15	4VP-E6611-00	CAJA DE EMBRAGUE COMPLETO	1	
16	90179-10609	TUERCA	1	
17	4VP-E7620-00	ROLDANA PRIMARIA MOVIL	1	
18	93101-21170	RETEN DE ACEITE	2	
19	4KX-17632-00	CONTRAPESO	6	
20	4VP-E7623-00	LEVA	1	
21	4CW-17653-10	CORREDERA	3	
22	90387-168N7	CASQUILLO CON VALONA	1	
23	90201-166L3	ARANDELA PLANA	1	
24	4VP-17641-00	CORREA EN V	1	
25	4VP-E7611-00	PISCO FIXADOR DE POREA	1	
26	90214-14054	ARANDELA DE POSICION	1	
27	14T-15657-00	EMBRAQUE SIN RETORNO	1	
28	90208-12050	ARANDELA DE RESORTE CONICO	1	

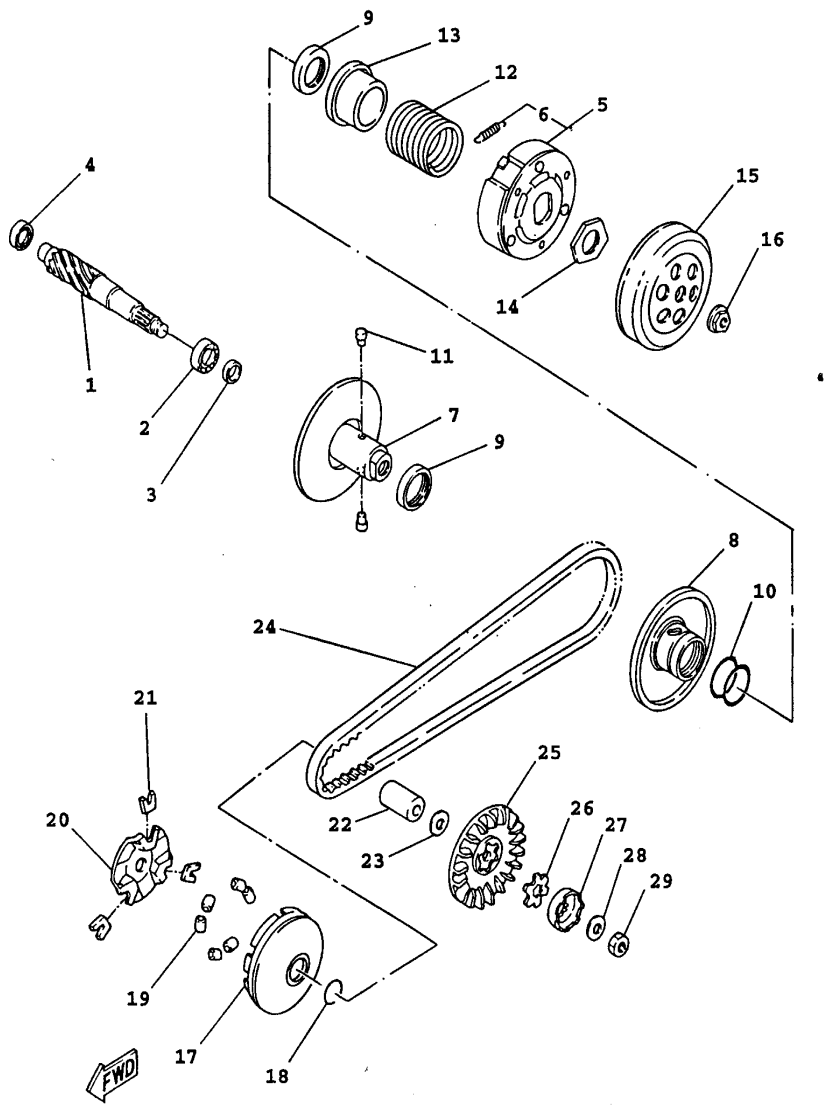

4VP5200-7100

FIG. 10 EMBRAGUE

REF. NO.	CODIGO NO.	DESCRIPCION	CANT	OBSERVACION
29	95307-12700	TUERCA	1	

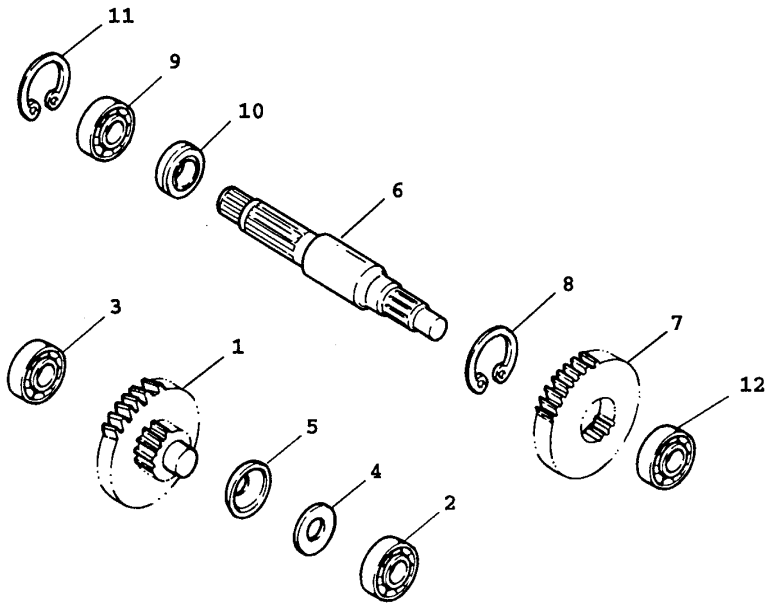

4VP1414-7110

FIG. 11 TRANSMISION

REF. NO.	CODIGO NO.	DESCRIPCION	CANT	OBSERVACION
1	4VP-E7410-00	EJE PRINCIPAL COMPLETO	1	
2	93311-315Y2	COJINETE DE RODILLOS	1	
3	93306-200Y1	COJINETE	1	
4	90201-158K9	ARANDELA PLANA	1	
5	90208-15807	ARANDELA DE RESORTE CONICO	1	
6	4VP-E7421-00	EJE SECUNDARIO	1	
7	4VP-E7211-00	ENGRANAJE RUEDA DE 1 RA	1	
8	93410-20823	SEGURO	1	
9	93306-004X7	COJINETE	1	
10	93102-25270	RETEN DE ACEITE	1	
11	99009-42500	PRESILLA REDONDA	1	
12	93306-203YE	COJINETE	1	

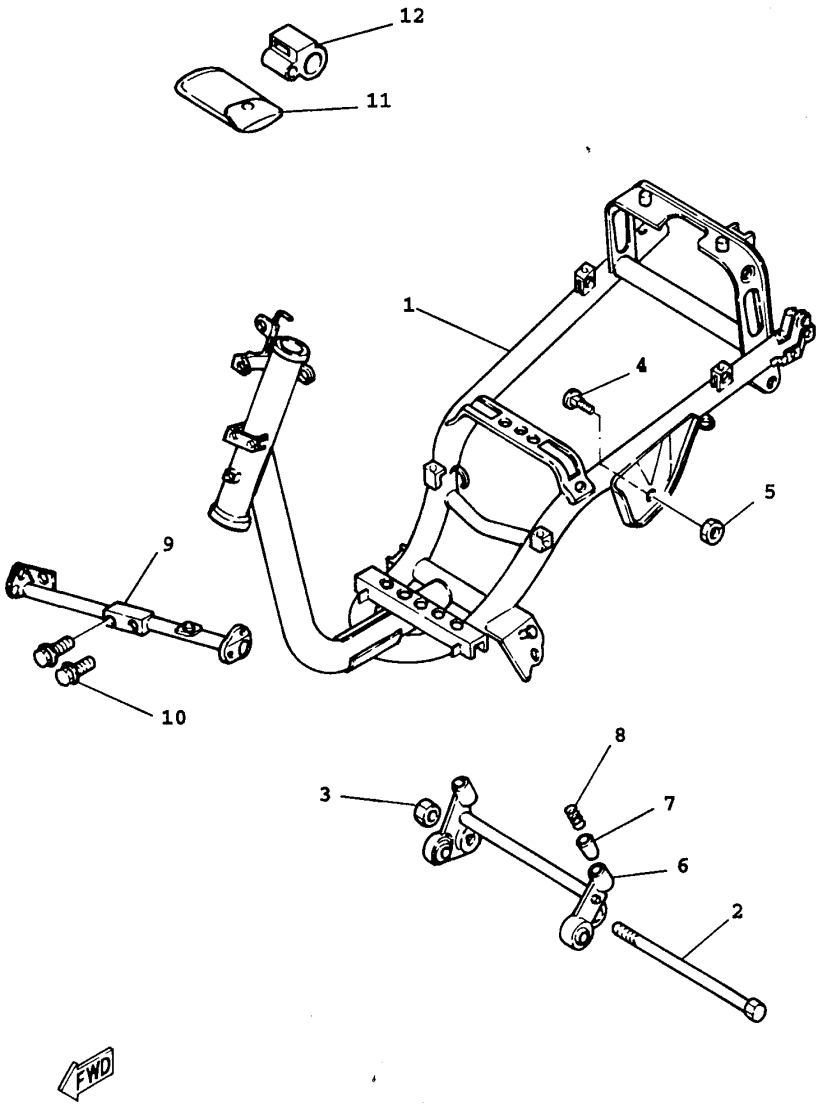

4VP1414-7120

FIG. 12 CUADRO

REF. NO.	CODIGO NO.	DESCRIPCION	CANT	OBSERVACION
1	4JU-F1110-00-33	ARMAZON COMPLETO	1	YAMAHA BLACK
2	3XG-F1481-00	PERNO DE MONTAJE DE MOTOR 1	1	
3	95607-12200	TUERCA DE AUTO-CIERRE	1	
4	4Y4-F1481-00	PERNO DE MONTAJE DE MOTOR 1	2	
5	95607-10200	TUERCA DE AUTO-CIERRE	2	
6	4VP-F1410-10	SOPORTE DE MOTOR COMPLETO	1	
7	4Y4-F139X-01	AMORTIGUADOR	1	
8	90501-29517	RESORTE DE COMPRESION	1	
9	4VP-F1514-00	SOPORTE DE GUARDABARRO 2	1	
10	95807-08035	TUERCA DE REBORDE	2	
11	45U-F8100-00	JUEGO DE HERRAMIENTAS	1	
12	23Y-F8175-00	SOSTEN DE HERRAMIENTAS	1	

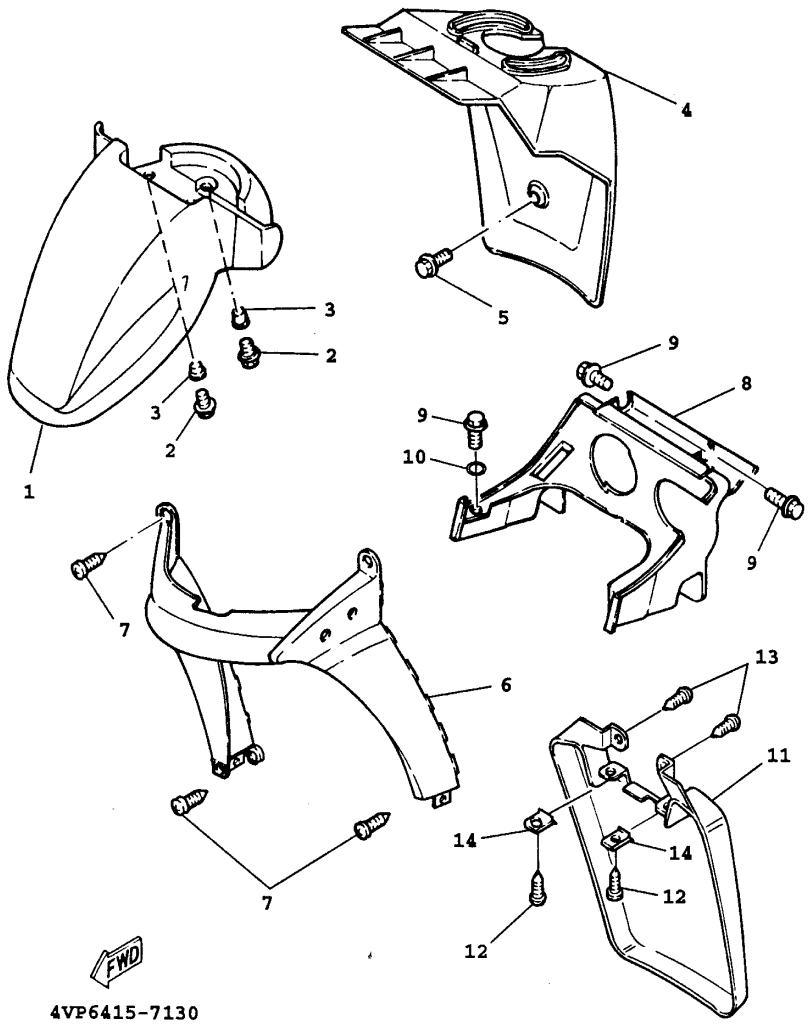

FIG. 13 GUARDABARRODELANT.

REF. NO.	CODIGO NO.	DESCRIPCION	CANT	OBSERVACION
1	4VP-F1511-00	GUARDABARRO DELANTERO	1	UR BLACK
	4VP-F1511-70	GUARDABARRO DELANTERO	1	UR DEEP PURPLISH BLUE
	4VP-F1511-40	GUARDABARRO DELANTERO	1	UR VIVID YELLOW SOLID
	4VP-F1511-50	GUARDABARRO DELANTERO	1	UR VIVID GREEN SOLID
2	90119-06821	TORNILLO CON ARANDELA	3	
3	90387-068F8	CASQUILLO CON VALONA	3	
4	4VP-F1552-00	GUARDABARRO	1	
5	95807-06012	TUERCA DE REBORDE	2	
6	4VP-F1519-01	MOLDURA DE GUARDABARRO	1	UR BLACK;VIVID YELLOW VIVID GREEN
	4VP-F1519-41	MOLDURA DE GUARDABARRO	1	UR DEEP PURPLISH BLUE
7	97707-50016	TORNILLO ROSCA HEMBRA	4	
8	4VP-F1629-00	GUARDABARRO INFERIOR	1	
9	95807-06012	TUERCA DE REBORDE	4	
10	90201-06380	ARANDELA PLANA	2	
11	4VP-F1691-01	CHARNELA	1	
12	97707-50012	TORNILLO ROSCA HEMBRA	2	
13	97707-50016	TORNILLO ROSCA HEMBRA	2	
14	90183-05807	TUERCA DE RESORTE	2	

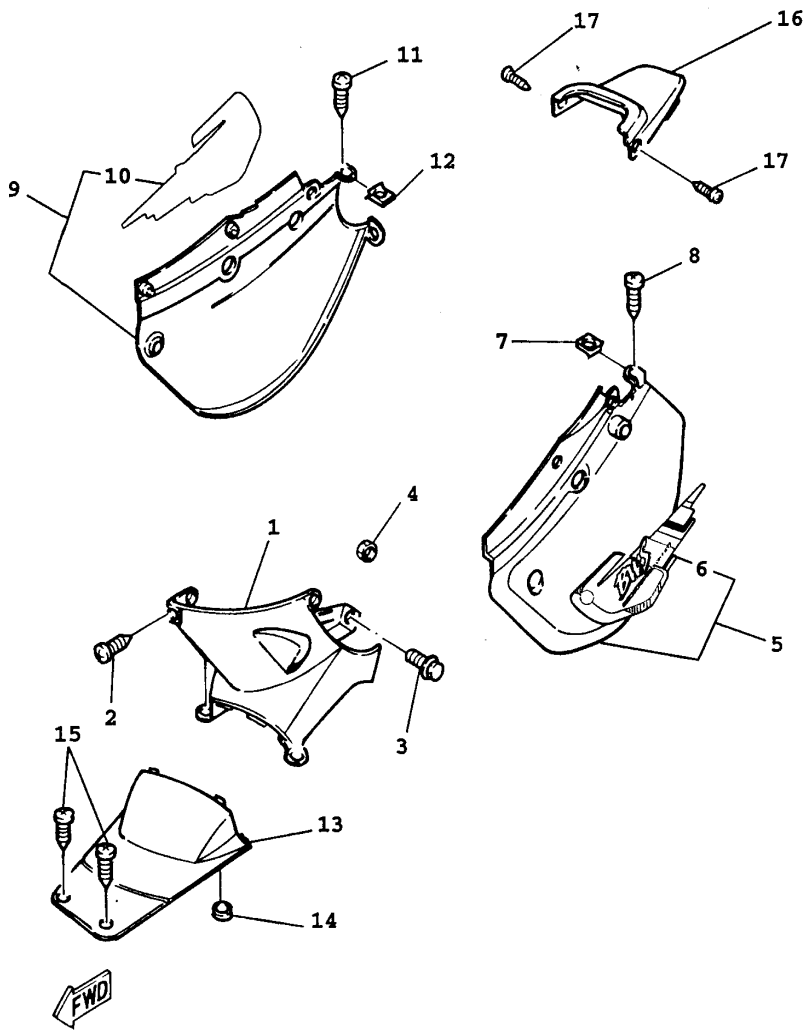

4VP3414-8161

FIG. 14 CUBIERTA LATERAL

REF. NO.	CODIGO NO.	DESCRIPCION	CANT	OBSERVACION
1	4VP-F1711-00	TAPA LATERAL 1	1	
2	97707-50012	TORNILLO ROSCA HEMBRA	3	
3	90159-06822	TORNILLO CON VALONA	2	
4	2GF-F1535-00	TUERCA 1	2	
5	4VP-X2172-30-4B	TAPA LATERAL 2	1	UR BLACK
	4VP-X2172-00-P0	TAPA LATERAL 2	1	UR DEEP PURPLISH BLUE
	4VP-X2172-10-P1	TAPA LATERAL 2	1	UR VIVID GREEN SOLID 3
	4VP-X2172-00-P3	TAPA LATERAL 2	1	UR VIVID YELLOW SOLID
6	5DA-F173E-00	.GRAFICO	1	UR BLACK
	4VP-F174G-B0	.GRAFICO 3	1	UR DEEP PURPLISH BLUE
	4VP-F174G-10	.GRAFICO 3	1	UR VIVID YELLOW SOLID
	4VP-F174G-20	.GRAFICO 3	1	UR VIVID GREEN SOLID 3
7	90183-05807	TUERCA DE RESORTE	1	
8	97707-50012	TORNILLO ROSCA HEMBRA	3	
9	4VP-X2173-30-4B	TAPA LATERAL 3	1	UR BLACK
	4VP-X2173-00-P0	TAPA LATERAL 3	1	UR DEEP PURPLISH BLUE
	4VP-X2173-10-P1	TAPA LATERAL 3	1	UR VIVID GREEN SOLID 3
	4VP-X2173-00-P3	TAPA LATERAL 3	1	UR VIVID YELLOW SOLID
10	5DA-F173F-00	.GRAFICO	1	UR BLACK
	4VP-F174H-B0	.CALCOMANIA 4	1	UR DEEP PURPLISH BLUE
	4VP-F174H-10	.CALCOMANIA 4	1	UR VIVID YELLOW SOLID
	4VP-F174H-20	.CALCOMANIA 4	1	UR VIVID GREEN SOLID
11	97707-50012	TORNILLO ROSCA HEMBRA	3	
12	90183-05807	TUERCA DE RESORTE	1	
13	4VP-F1741-00	CUBIERTA LATERAL 4	1	
14	90480-16278	ANILLO PROTECTOR	1	
15	97707-50012	TORNILLO ROSCA HEMBRA	2	
16	4VP-F171E-00-4B	CUBIERTA LATERAL 5	1	UR BLACK BLUE SOLID

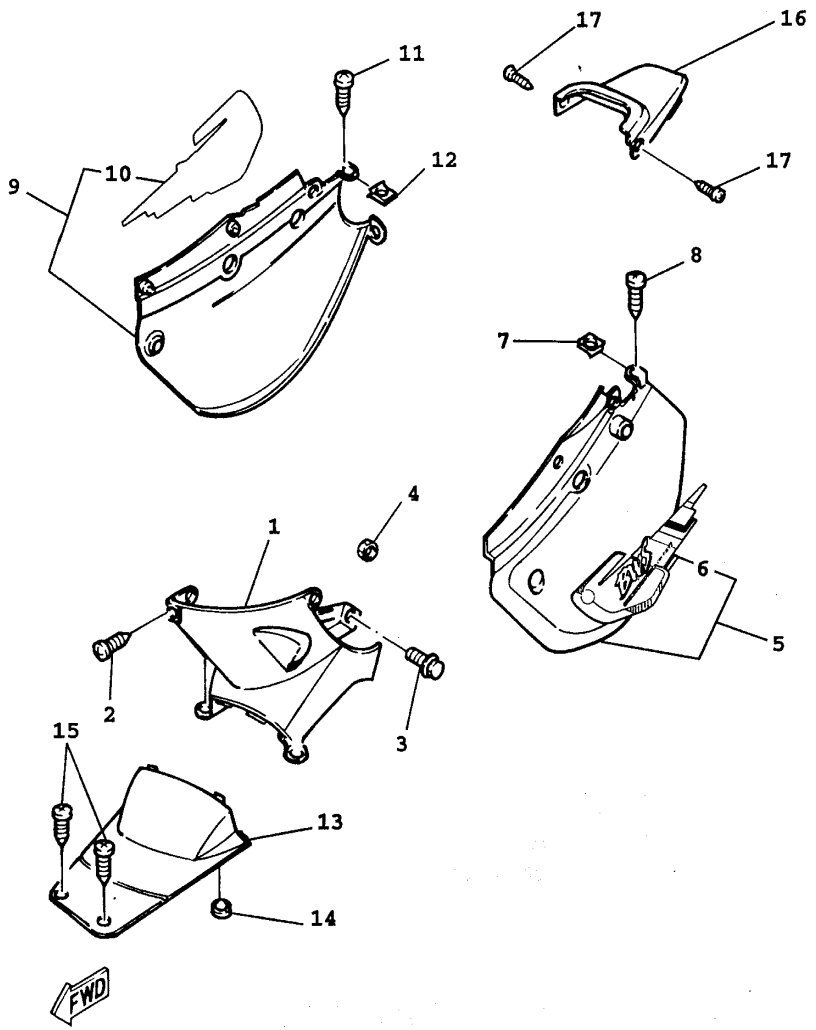

4VP3414-8161

FIG. 14 CUBIERTA LATERAL

REF. NO.	CODIGO NO.	DESCRIPCION	CANT	OBSERVACION
16	4VP-F171E-00-P0	CUBIERTA LATERAL 5	1	UR DEEP PURPLISH BLUE
	4VP-F171E-00-P1	CUBIERTA LATERAL 5	1	UR VIVID GREEN SOLID
	4VP-F171E-00-P3	CUBIERTA LATERAL 5	1	UR VIVID YELLOW SOLID
17	97707-50012	TORNILLO ROSCA HEMBRA	2	

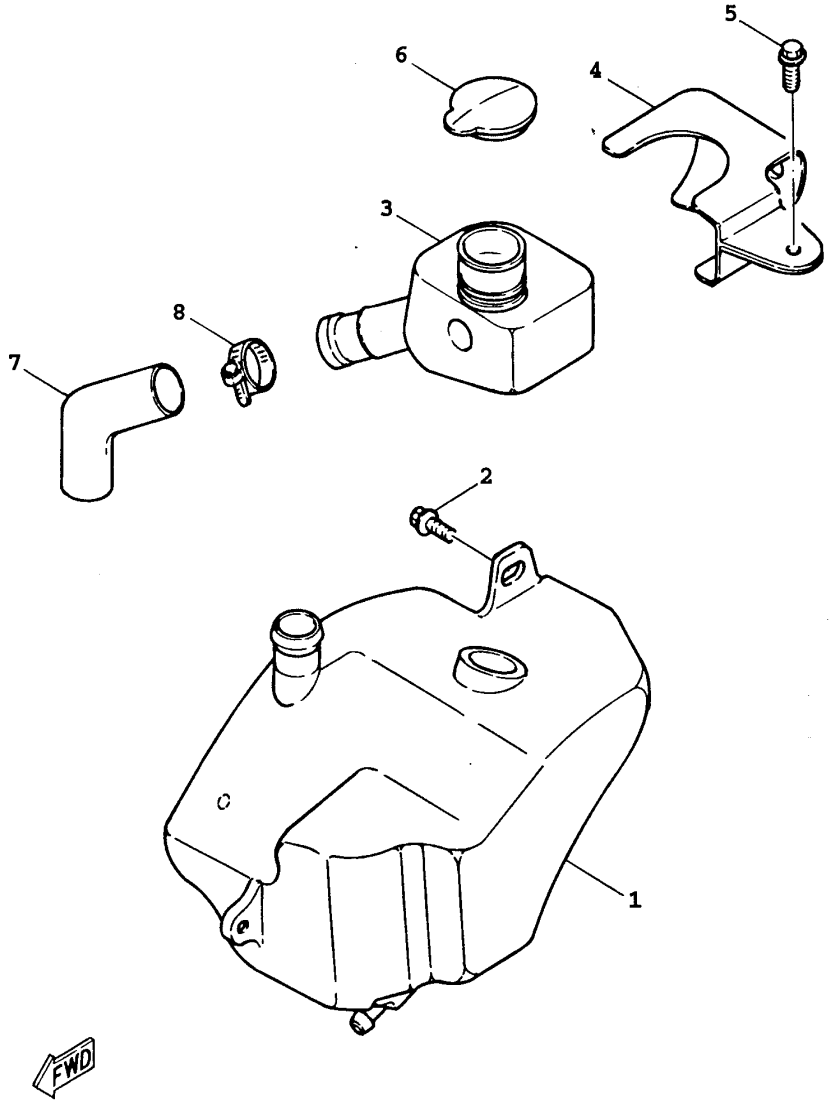

4VP1414-7170

FIG. 15 DEPOSITO DEACEITE

REF. NO.	CODIGO NO.	DESCRIPCION	CANT	OBSERVACION
1	4VP-F1751-00	DEPOSITO DE ACEITE	1	
2	90119-06802	TORNILLO CON ARANDELA	2	
3	4VP-F1733-00	SUBDEPOSITO DE ACEITE	1	
4	4VP-F1734-00	SOSTEN SUBDEP.DE ACEITE	1	
5	97507-05510	PERNO	1	
6	4X6-F1771-02	TAPON DEPOSITO ACEITE	1	
7	4VP-F1745-00	TUBO RESP.DEP.DE ACEITE	1	
8	90460-27815	BRIDA, DE UNION	2	

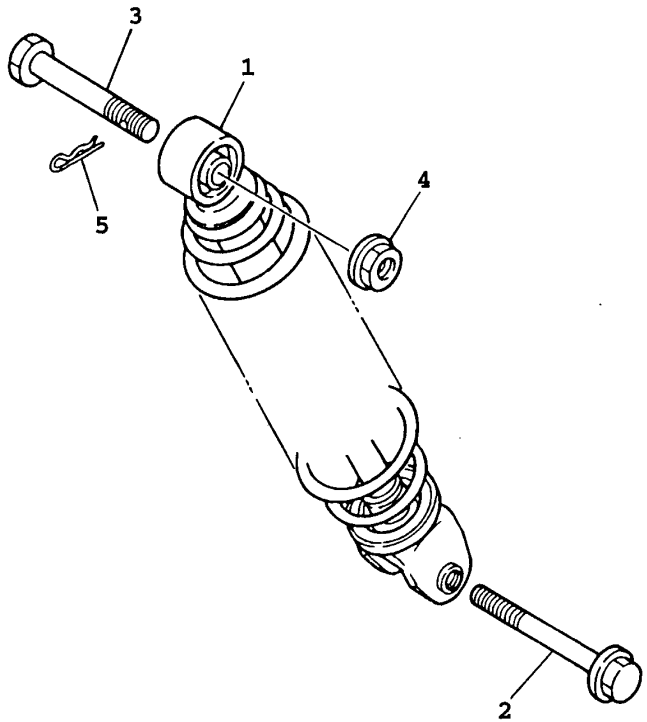

3XG4414-4160

FIG. 16 SUSPENSION TRASERO

REF. NO.	CODIGO NO.	DESCRIPCION	CANT	OBSERVACION
1	5JU-F2210-00	AMORTIGUADOR TRASERO COMPLETO	1	
2	90105-08121	TORNILLO CON ARANDELA	1	
3	90102-10031	PERNO CON ORIFICIO	1	
4	95707-10500	TUERCA DE BRIDA	1	
5	90468-12006	PRESILLA	1	

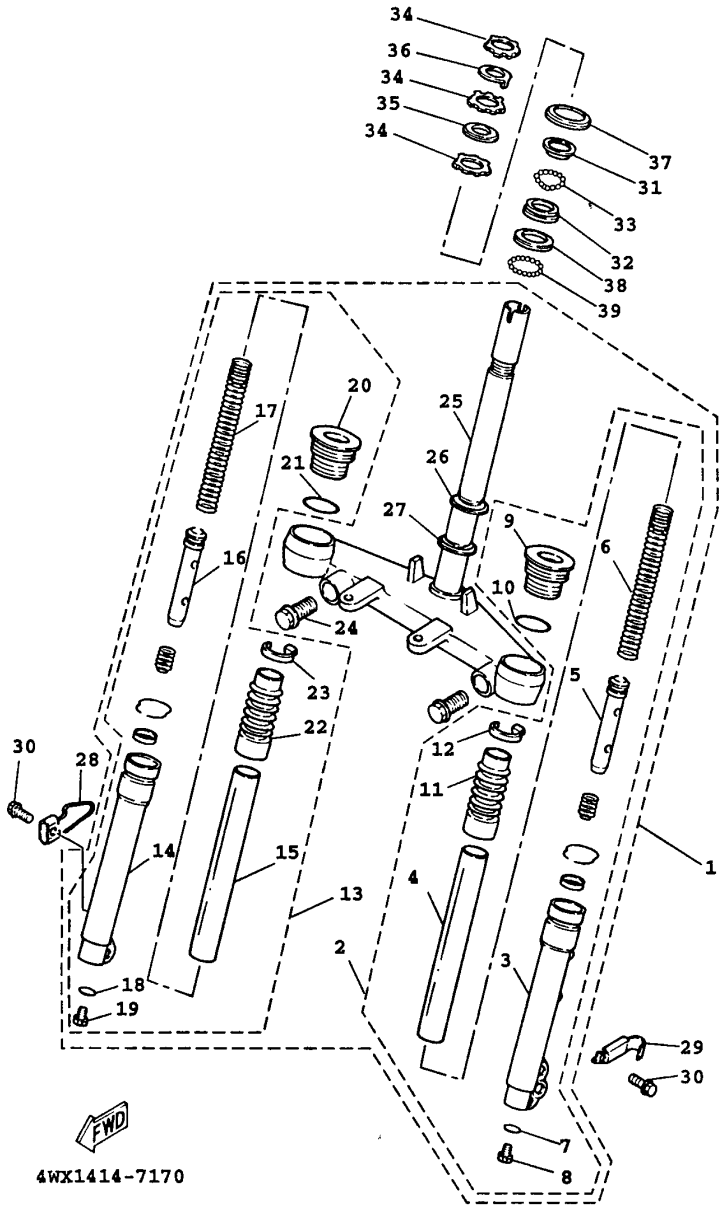

FIG. 17 HORQUILLA DELANTERA

REF. NO.	CODIGO NO.	DESCRIPCION	CANT	OBSERVACION
1	4WX-F3100-10-33	HORQUILLA DELANTERA COMPLETA	1	
2	4WX-F3102-10-33	.HORQUILLA DELANTERA COMPL.(MI)	1	
3	4JL-F3126-00-33	..TUBO EXTERIOR 1	1	
4	4WX-F3110-00	..TUBO INTERIOR COMPLETO 1	1	
5	4WX-F3170-00	..CILINDRO COMPL DE HORQ DELANT	1	
6	4WX-F3141-10	..RESORTE HORQUILLA DELANT.	1	
7	3GF-F3158-00	..EMPAQUE	1	
8	3GF-F3181-00	..TORNILLO CABEZAHEXAGONAL	1	
9	4WX-F3154-00	..TAPON TUBO INTERIOR	1	
10	3GF-F3147-00	..ARO	1	
11	4WX-F3191-10	..FUNDA	1	
12	4TE-F3192-00	..BANDA	1	
13	4WX-F3103-10-33	.HORQUILLA DELANTERA COMPL.(MD)	1	
14	4JL-F3136-00-33	..TUBO EXTERIOR 2	1	
15	4WX-F3110-00	..TUBO INTERIOR COMPLETO 1	1	
16	4WX-F3170-00	..CILINDRO COMPL DE HORQ DELANT	1	
17	4WX-F3141-10	..RESORTE HORQUILLA DELANT.	1	
18	3GF-F3158-00	..EMPAQUE	1	
19	3GF-F3181-00	..TORNILLO CABEZAHEXAGONAL	1	
20	4WX-F3154-00	..TAPON TUBO INTERIOR	1	
21	3GF-F3147-00	..ARO	1	
22	4WX-F3191-10	..FUNDA	1	
23	4TE-F3192-00	..BANDA	1	
24	3GF-F3346-00	..PERNO 1	2	
25	4WX-F3340-00	..PLATINA INFERIOR COMPLETA	1	
26	1MH-F3411-00	..PISTA DE BOLAS 1	1	
27	3KW-F3462-00	.RETEN DE DIRECCION	1	
28	3GF-F3317-00	SOSTEN DE CABLE	1	

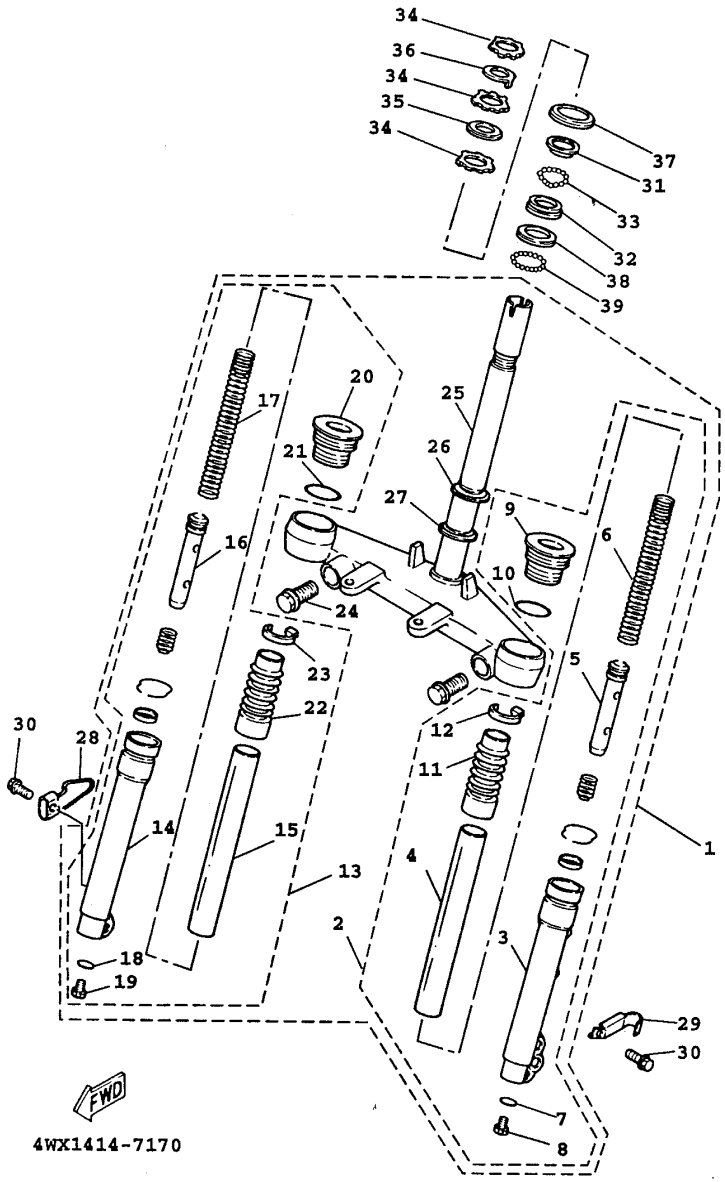

FIG. 17 HORQUILLA DELANTERA

REF. NO.	CODIGO NO.	DESCRIPCION	CANT	OBSERVACION
29	3GF-F5875-10	SOPORTE DE MANGUERA FRENO 1	1	
30	95807-06010	TUERCA DE REBORDE	2	
31	22F-23411-01	PISTA DE BOLAS 1	1	
32	22F-23412-01	PISTA DE BOLAS 2	1	
33	93503-16003	ESFERA	22	
34	90179-25615	TUERCA	3	
35	90202-26142	ARANDELA DE PLANA	1	
36	4VP-F3418-00	ARANDELA ESPECIAL	1	
37	4TE-F3416-00	CUBIERTA DE BASE DE BOLA 2	1	
38	156-23412-00	PISTA DE BOLAS 2	1	
39	93501-04011	ESFERA	19	
40	3UH-W2341-01	FIJADOR DE MANIJA	1	

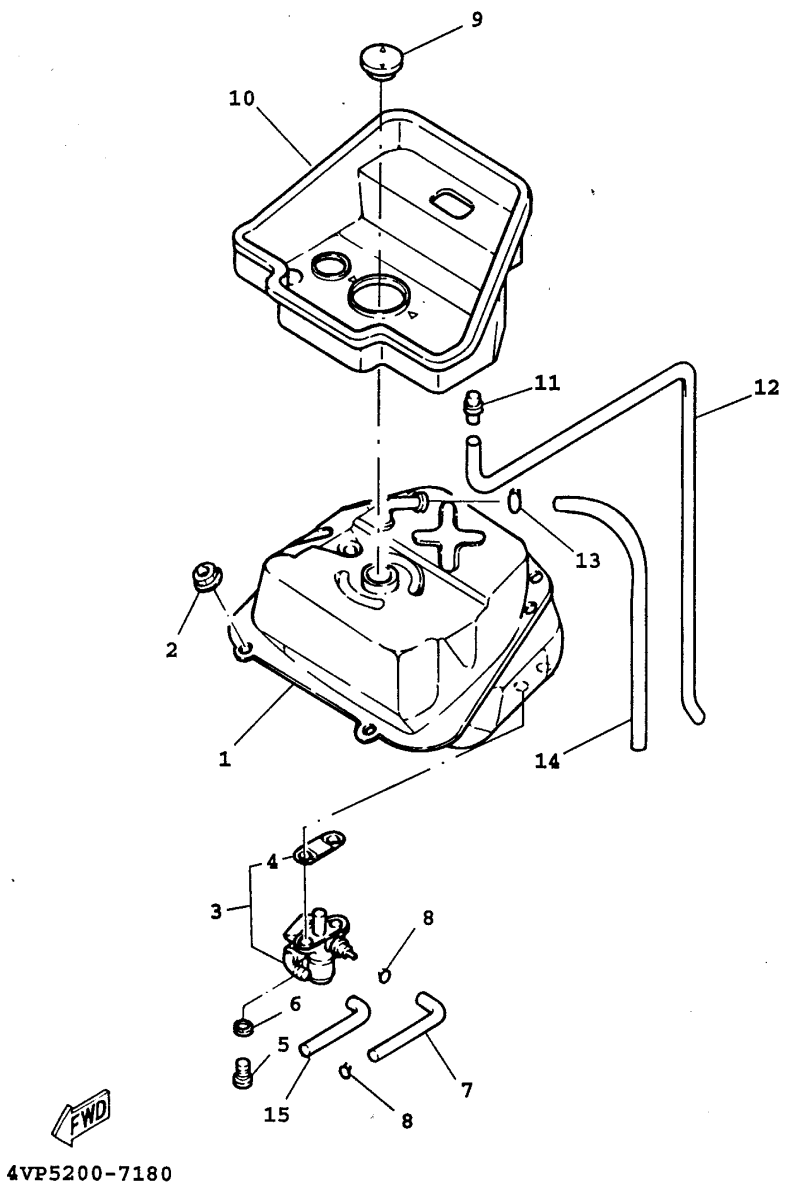

FIG. 18 DEPOSITO DE COMBUSTIBLE

REF. NO.	CODIGO NO.	DESCRIPCION	CANT	OBSERVACION
1	4VP-F4110-10-33	DEPOSITO DE COMBUSTIBLE COMP.	1	YAMAHA BLACK
2	95707-06500	TUERCA DE BRIDA	2	
3	4CW-F4500-00	GRIFO DE COMBUSTIBLE 1	1	
4	4CW-F452K-00	.ANILLO O	1	
5	90149-06011	TORNILLO DE REGLAJE	2	
6	90202-05193	ARANDELA DE PLANA	2	
7	4VP-F4311-00	TUBO DE COMBUSTIBLE 1	1	
8	90467-09006	PRESILLA	2	
9	4VP-F4610-00	TAPA COMPLETA	1	
10	4VP-F414A-10	CUBIERTA DE LLENADOR	1	
11	4TE-F1753-00	COPA DE CONECTOR	1	
12	91A10-07056	TUBO	1	
13	90467-09006	PRESILLA	1	
14	90445-078A3	TUBO	1	
15	90445-105H0	TUBO	1	

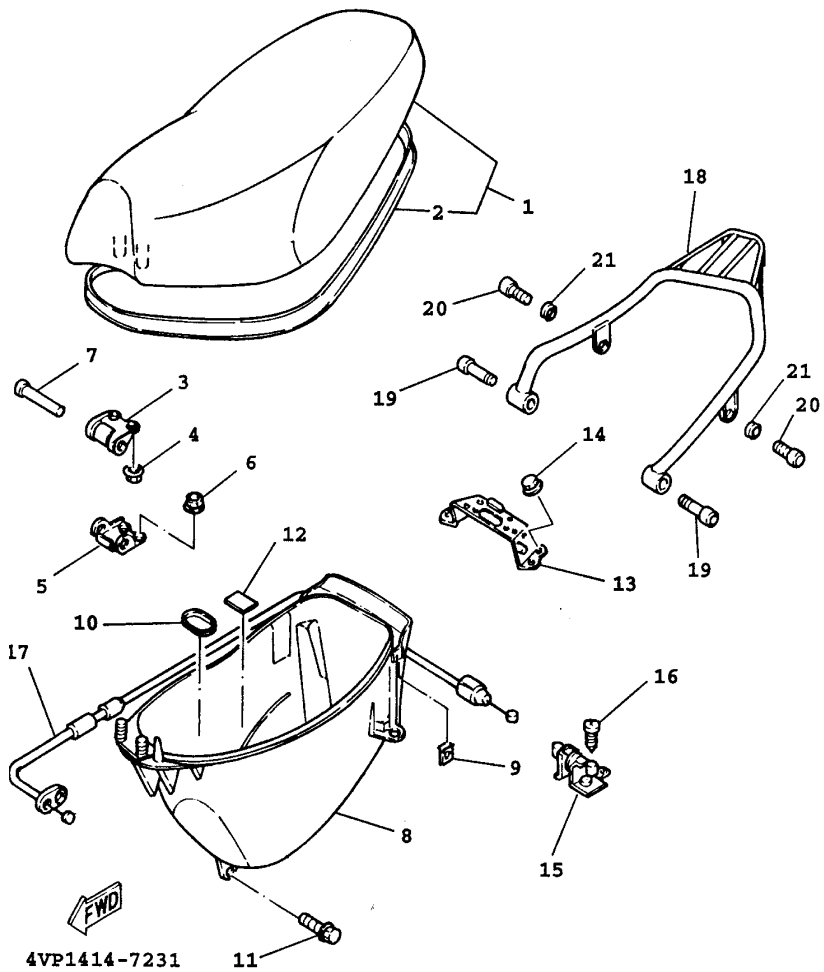

FIG. 19 ASIENTO. PORTAEQUIPAJE

REF. NO.	CODIGO NO.	DESCRIPCION	CANT	OBSERVACION
1	4VP-F4730-00	SILLIN DOBLE COMPLETO	1	
2	4VP-F475M-00	.SELLO	1	
3	4CW-F4726-01	HINGE SEAT	1	
4	95707-06500	TUERCA DE BRIDA	2	
5	4VP-F4726-00	HINGE SEAT	1	
6	95707-06500	TUERCA DE BRIDA	2	
7	90241-10015	PASADOR	1	
8	4VP-F473R-00	CAJA 1	1	
9	90183-05807	TUERCA DE RESORTE	2	
10	4VP-F4742-00	ANILLO PROTECTOR	1	
11	90109-063F1	PERNO	4	
12	3KW-F139X-00	AMORTIGUADOR	1	
13	4VP-F4738-00	SOPORTE DE ASIENTO	1	
14	95707-06500	TUERCA DE BRIDA	4	
15	4UE-F4780-01	TORNILLO CONTROL DE AIRE	1	
16	97007-06016	PERNO	2	
17	4VP-F478E-00	CABLE	1	
18	4VP-F4842-01-33	PARRILLA	1	UR YAMAHA BLACK
	4VP-F4842-01-1V	PARRILLA	1	UR FAIRY SILVER
19	91317-06045	PERNO	2	
20	91317-06016	PERNO	2	
21	92907-06600	ARANDELA	2	

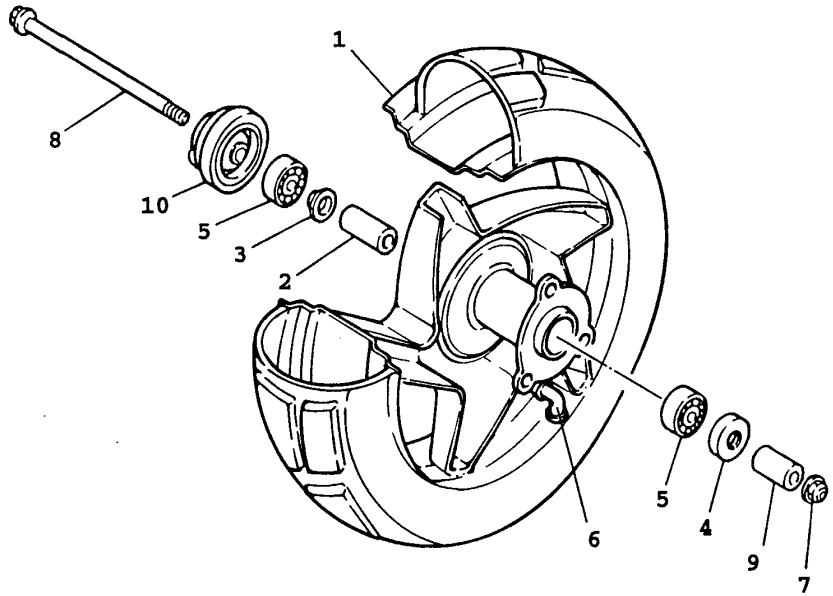

4WX1414-7201

FIG. 20 RUEDA DELANTERA

REF. NO.	CODIGO NO.	DESCRIPCION	CANT	OBSERVACION
1	4WX-F5180-01-33	RUEDA DELANTERA COMPLETA	1	YAMAHA BLACK
2	4WX-F5183-00	COLLAR DE RUEDA	1	
3	20A-F5115-00	BRIDA DE ESPACIADOR 1	1	
4	93102-17838	RETEN DE ACEITE	1	
5	93306-300Y4	COJINETE	2	
6	93900-00802	VALVULA	1	
7	95607-10200	TUERCA DE AUTO-CIERRE	1	
8	4WX-F5181-00	EJE DE LA RUEDA	1	
9	90387-104U5	CASQUILLO CON VALONA	1	
10	5DA-F5190-00	UNIDAD DE ENGRANAJE COMPLETA	1	

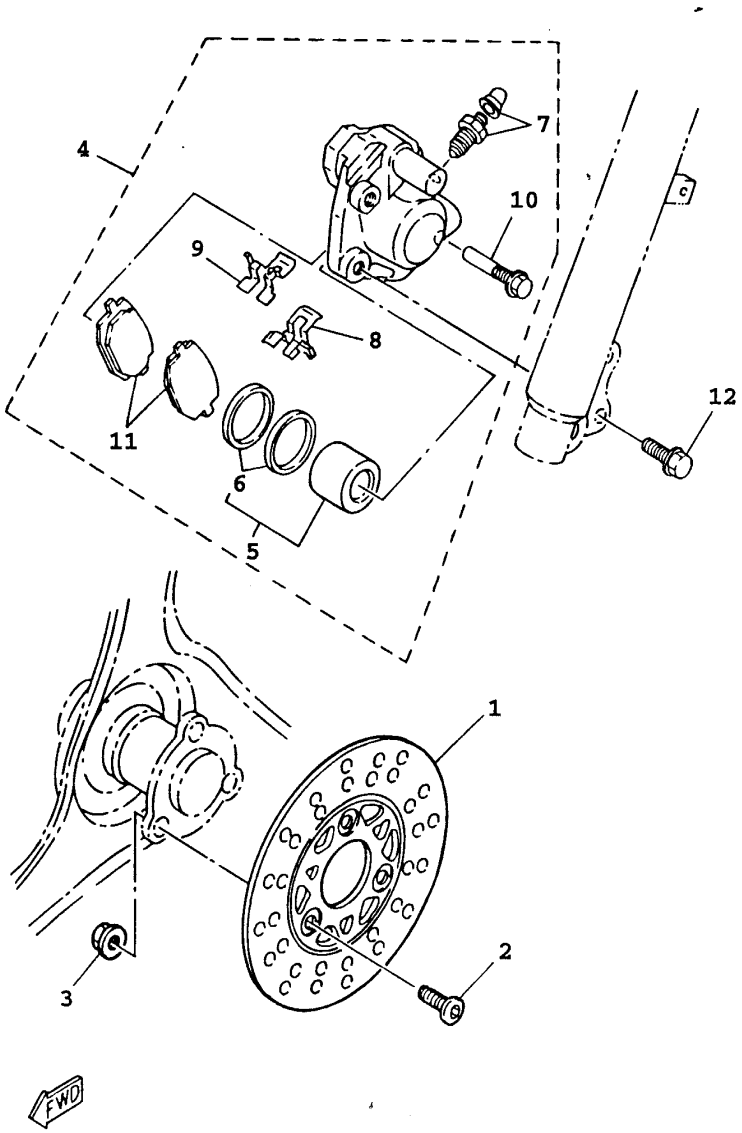

3XG4414-4210

FIG. 21 CALIBRE FRENO DELANTERA

REF. NO.	CODIGO NO.	DESCRIPCION	CANT	OBSERVACION
1	3XG-F582T-00	DISCO DE FRENO (IZQUIERDO)	1	
2	90110-10811	TORNILLO ALLEN	3	
3	9570L-10500	TUERCA DE BRIDA	3	
4	3XG-F580T-01	CALIBRE COMPLETO (IZQUIERDO)	1	
5	3XG-W0057-00	.PISTON COMPLETO PINZA	1	
6	3XG-W0047-00	..JUEGO DE RETENES DE PINZA	1	
7	3XG-W0048-00	.CJTO TORNILLO DE PURGA	1	
8	3XG-F5919-01	.SOPORTE DE PASTILLAS	1	
9	3XG-F5919-11	.SOPORTE DE PASTILLAS	1	
10	3XG-F5926-01	.PERNO	1	
11	3GF-W0045-00	.JUEGO DE COJIN DE FRENO	1	
12	95827-08030	TUERCA DE REBORDE	2	

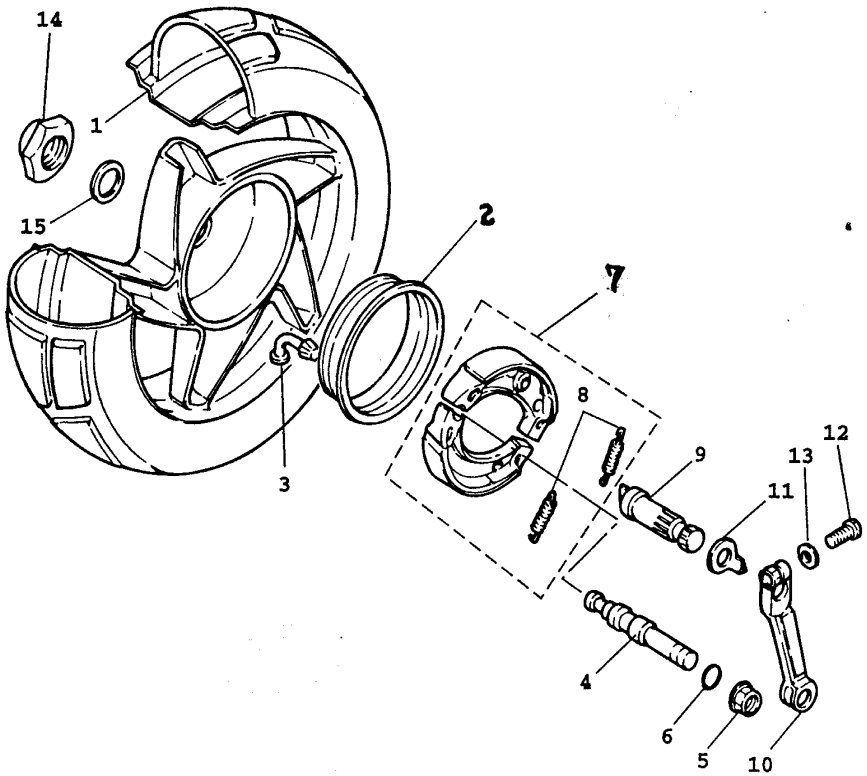

4WX1414-7221

FIG. 22 RUEDA TRASERA

REF. NO.	CODIGO NO.	DESCRIPCION	CANT	OBSERVACION
1	4WX-F5390-00-33	RUEDA TRASERA COMPLETA	1	YAMAHA BLACK
2	4WX-F5336-00	ARO DE RIN	1	
3	93900-00802	VALVULA	1	
4	3UH-F5326-00	PASADOR PIVOTE	1	
5	95707-10500	TUERCA DE BRIDA	1	
6	93210-07890	JUNTA TORICA	1	
7	4WX-X2533-00	JUEGO DE ZAPATA DE FRENO	1	
8	90506-16447	.RESORTE DE TENSION	2	
9	3UH-F5351-00	ARBOL DE LEVAS	1	
10	4WX-F5355-00	PALANCA DE ARBOL DE LEVAS	1	
11	4VP-F533A-00	PLACA INDICADOR	1	
12	90101-06878	TORNILLO	1	
13	90201-142M6	ARANDELA PLANA	1	
14	90185-14124	TUERCA AUTOBLOCANTE	1	
15	90201-203E7	ARANDELA PLANA	1	

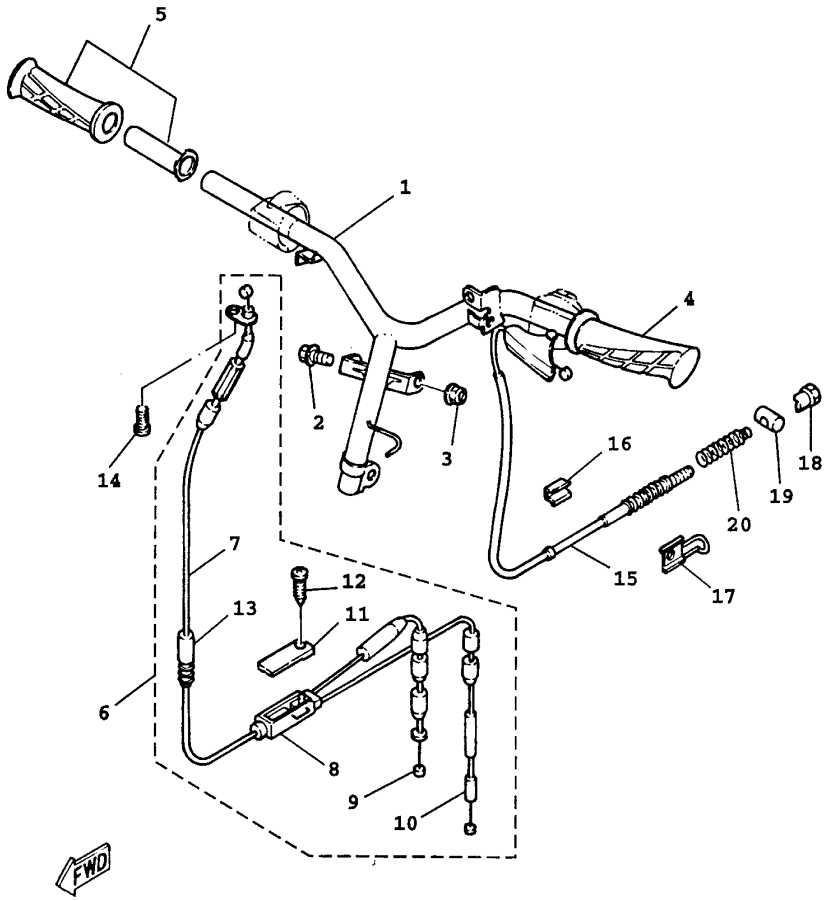

4VP1414-7270

FIG. 23 MANUBRIO. CABLE

REF. NO.	CODIGO NO.	DESCRIPCION	CANT	OBSERVACION
1	4VP-F6110-01	MANUBRIO COMPLETE	1	
2	90105-10036	TORNILLO CON ARANDELA	1	
3	95607-10200	TUERCA DE AUTO-CIERRE	1	
4	4VP-F6241-00	EMPUNADURA (MI)	1	
5	4VP-F6240-00	EMPUNADURA COMPLETA	1	
6	4VP-W2620-01	CABLE OBTURADOR Y BOMBA	1	
7	4VP-F6311-00	.CABLE DE ACELERADOR 1	1	
8	4VP-F6260-01	.CABLE OBTURADOR Y BOMBA	1	
9	4VP-F6321-01	.CABLE DE BOMBA	1	
10	4VP-F6312-00	.CABLE DE ACELERADOR 2	1	
11	4VP-F6262-00	.TAPA DE CABLE CONECTOR	1	
12	90167-03800	.TORNILLO DE ROSCA HEMBRA	1	
13	4VP-F6266-00	.FUNDA DE CILINDRO	1	
14	98507-05010	TORNILLO DE CABEZA CON PLANA	1	
15	4VP-F6351-00	CABLE DE FRENO	1	
16	4VP-F6393-00	SOPORTE	1	
17	4VP-F637G-00	SOSTEN, DE CABLE	1	
18	90179-06411	TUERCA	1	
19	90249-12008	PASADOR	1	
20	90501-165J7	RESORTE DE COMPRESION	1	

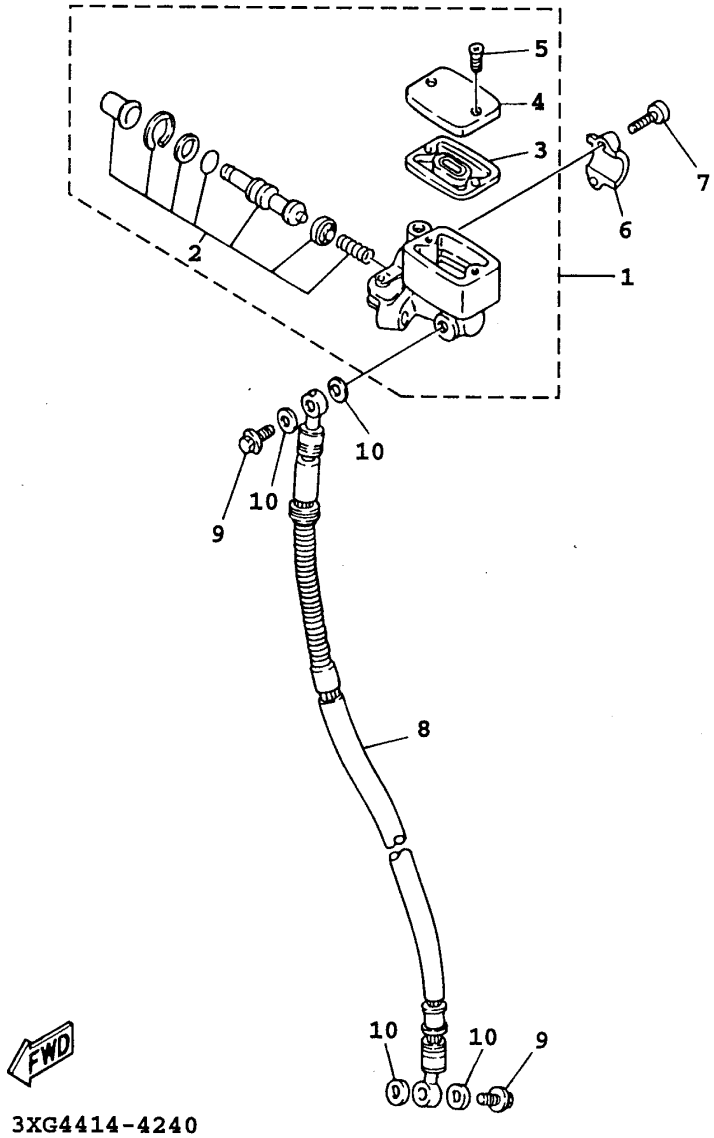

FIG. 24 CILINDRO MAESTRO DELANTERO

REF. NO.	CODIGO NO.	DESCRIPCION	CANT	OBSERVACION
1	4JL-F5870-00	CILINDRO MAESTRO COMPLETO	1	
2	3GF-W0041-00	.JUEGO DE CILINDRO MAESTRO	1	
3	3GF-F5854-00	.DIAFRAGMA TANQUE RESERVA	1	
4	3GF-F5852-00	.TAPA DE TANQUE DE RESERVA	1	
5	98707-04012	.TORNILLO CON CABEZA PLANA	2	
6	3GF-F5867-00	SOPORTE DE CILINDRO MAESTRO	1	
7	91317-06025	PERNO	2	
8	4WX-F5872-01	MANGUERA DE FRENO 1	1	
9	90401-10805	PERNO DE UNION	2	
10	90201-10118	ARANDELA PLANA	4	

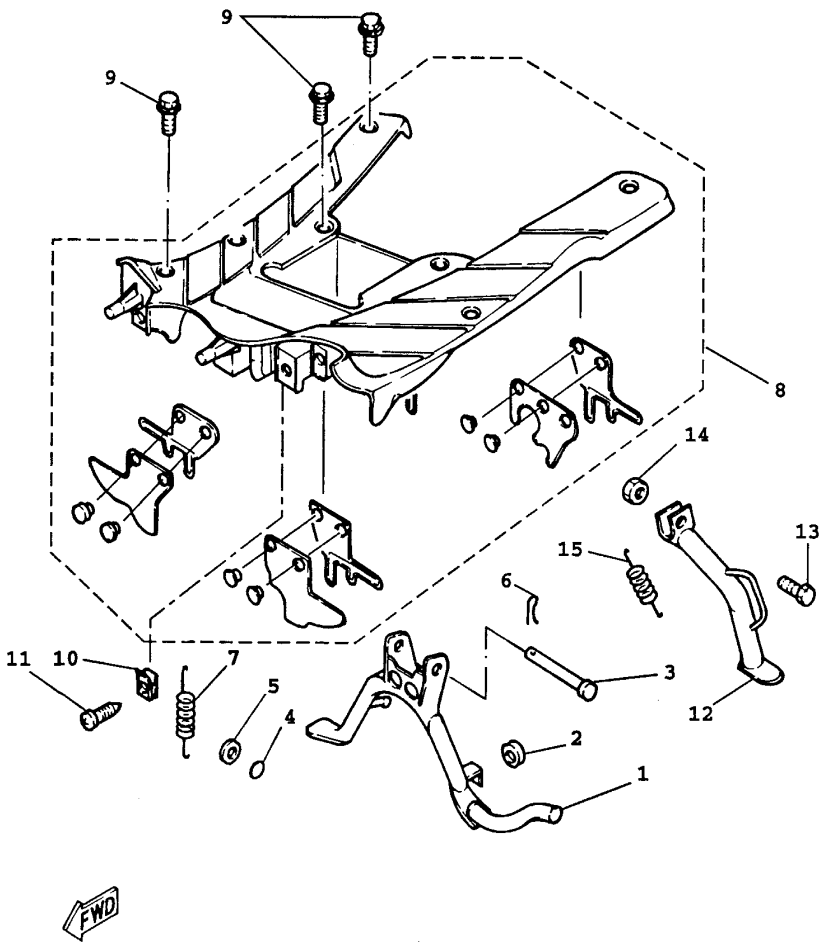

4VP1414-7300

FIG. 25 SOPORTE. APOYAPIE

REF. NO.	CODIGO NO.	DESCRIPCION	CANT	OBSERVACION
1	4VP-F7111-01	PUNTAL PRINCIPAL	1	
2	4CW-F7114-00	TOPE DE PUNTAL PRINCIPAL	1	
3	90240-10137	PASADOR CON HOYO	1	
4	93210-108B1	JUNTA TORICA	1	
5	90202-10120	ARANDELA DE PLANA	1	
6	90468-12006	PRESILLA	1	
7	90506-32857	RESORTE DE TENSION	1	
8	4VP-X2748-00	GUADRO	1	
9	90119-06821	TORNILLO CON ARANDELA	6	
10	90183-05807	TUERCA DE RESORTE	8	
11	97707-50016	TORNILLO ROSCA HEMBRA	2	
12	4VP-F7311-00	PUNTAL LATERAL	1	
13	90109-10473	PERNO	1	
14	90185-10037	TUERCA AUTOBLOCANTE	1	
15	90506-20298	RESORTE DE TENSION	1	

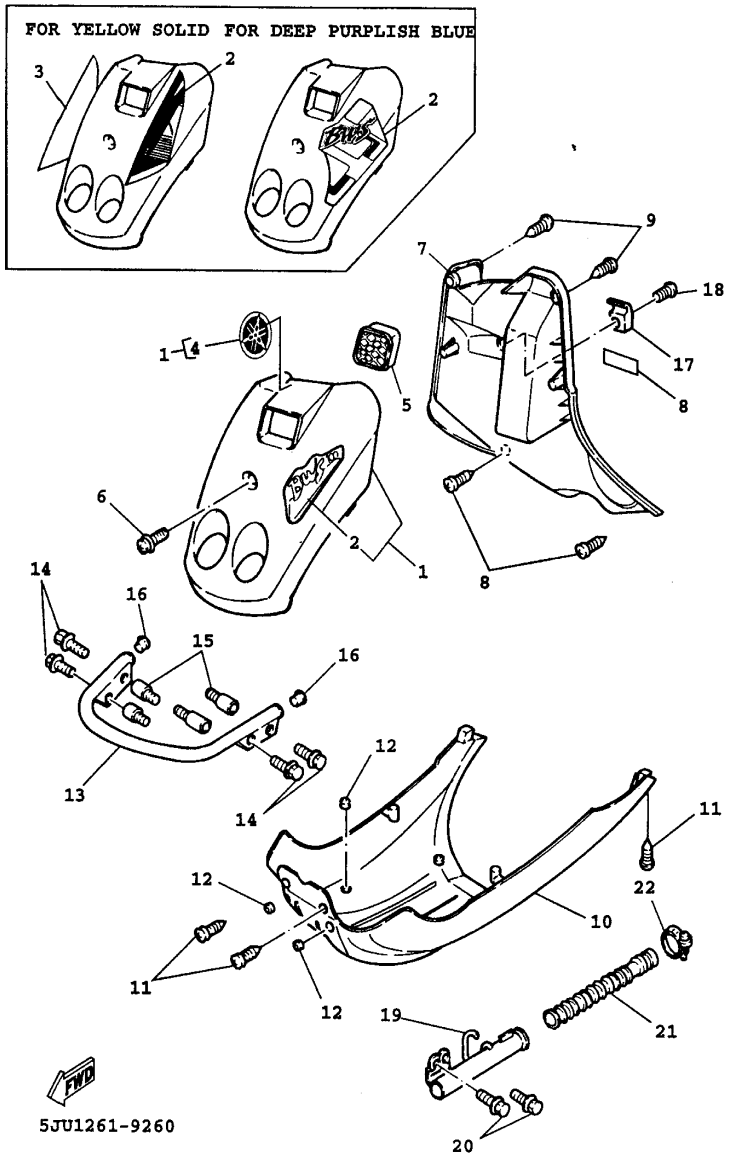

FIG. 26 PATA PROTEGIDA

REF. NO.	CODIGO NO.	DESCRIPCION	CANT	OBSERVACION
1	4VP-X2831-80-4B	PROTECTOR DE PIERNA	1	UR BLACK
	4VP-X2831-60-P0	PROTECTOR DE PIERNA	1	UR DEEP PURPLISH BLUE
	4VP-X2831-20-P3	PROTECTOR DE PIERNA	1	UR VIVID YELLOW SOLID
	4VP-X2831-30-P1	PROTECTOR DE PIERNA	1	UR VIVID GREEN SOLID
2	5DA-F1569-00	.GRAFICO 1	1	UR BLACK
	4VP-F1599-B0	.CALCOMANIA 3	1	UR DEEP PURPLISH BLUE
	4VP-F1579-10	.GRAFICO 2	1	UR VIVID YELLOW SOLID
	4VP-F1579-20	.GRAFICO 2	1	UR VIVID GREEN SOLID 3
3	4VP-F1599-10	.CALCOMANIA 3	1	VIVID YELLOW SOLID
	4VP-F1599-20	.CALCOMANIA 3	1	VIVID GREEN SOLID 3
4	4TH-F152A-20	.EMBLEMA 3	1	UR BLACK
	4TH-F152A-60	.EMBLEMA 3	1	UR DEEP PURPLISH BLUE
	4TH-F152A-70	.EMBLEMA 3	1	UR VIVID YELLOW SOLID
	4TH-F152A-A0	.EMBLEMA 3	1	UR VIVID GREEN SOLID 3
5	4VP-F834V-00	PROTECTOR 1	1	
6	90159-06812	TORNILLO CON VALONA	1	
7	4VP-F8300-00	PROTECCION DE PATA COMPLETA	1	
8	4JK-F1568-30	ETIQUETA DE PRECAUCION	1	
9	97707-50016	TORNILLO ROSCA HEMBRA	4	
10	4VP-F8385-01	CUBIERTA INFERIOR	1	UR BLACK
	4VP-F8385-11	CUBIERTA INFERIOR	1	UR BLUE,YELLOW,GREEN
11	97707-50016	TORNILLO ROSCA HEMBRA	4	
12	3GF-F6199-00	TAPON	4	
13	4VP-F840K-00-33	ACCESORIO	1	UR BLACK
	4VP-F840K-00-1V	ACCESORIO	1	UR BLUE,YELLOW,GREEN
14	95027-06020	PERNO, DE BRIDA	4	
15	4VP-F1535-00	TUERCA 1	4	
16	90338-16148	TAPON	2	

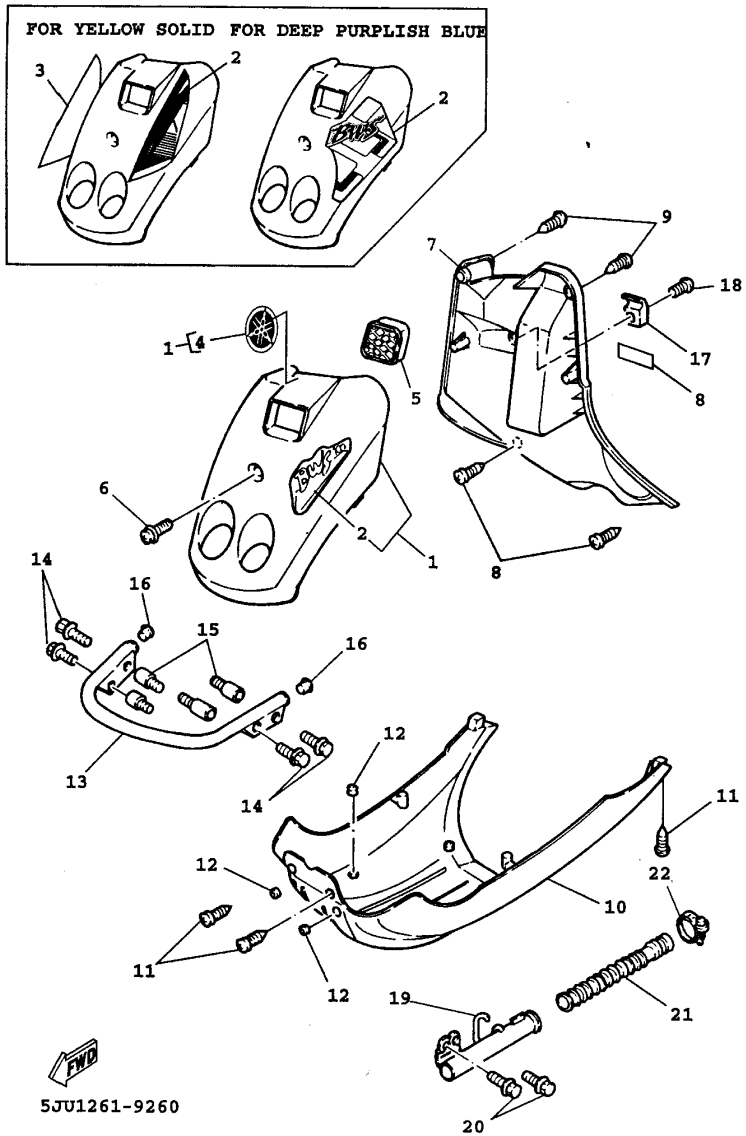

FIG. 26 PATA PROTEGIDA

REF. NO.	CODIGO NO.	DESCRIPCION	CANT	OBSERVACION
17	4VP-F8257-01	GANCHO	1	
18	90159-06812	TORNILLO CON VALONA	1	
19	4VP-F838K-00	CAJA 1	1	
20	95807-06014	TUERCA DE REBORDE	2	
21	4VP-F1851-00	CONDUCTO DE ENFRIADOR	1	
22	90460-35260	BRIDA, DE UNION	2	

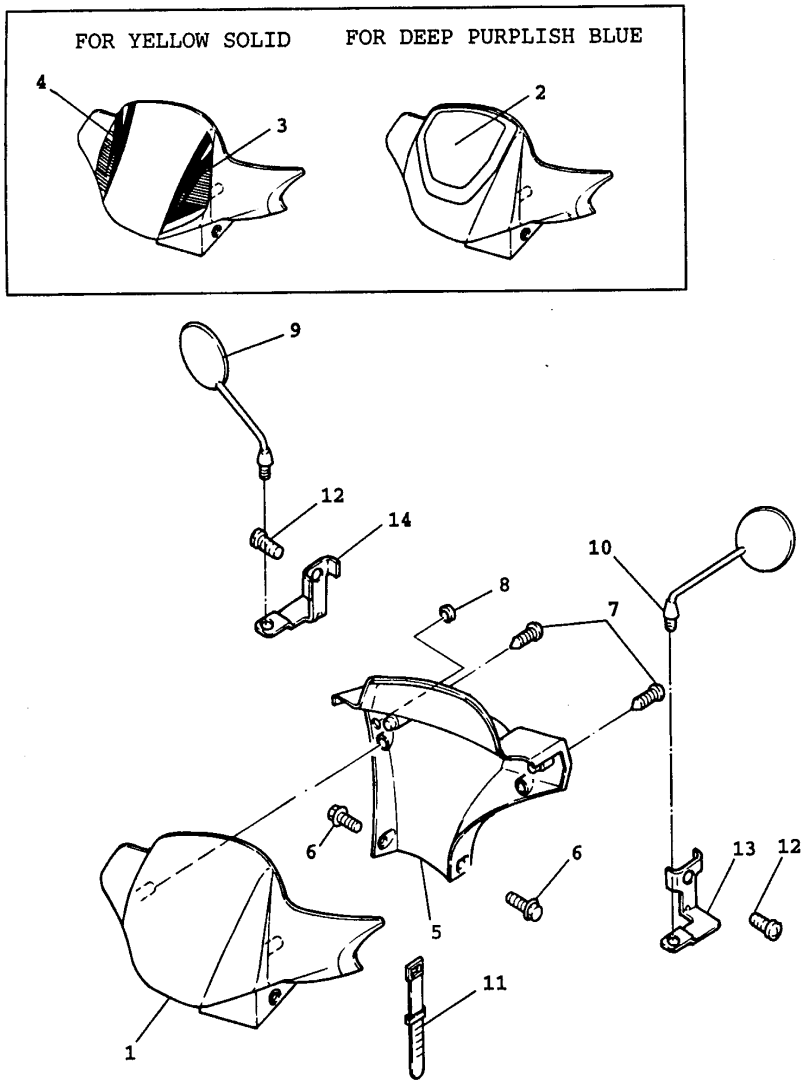

5JU1261-9270

FIG. 27 BOVEDA 1

REF. NO.	CODIGO NO.	DESCRIPCION	CANT	OBSERVACION
1	4VP-F6143-00-4B	CUBIERTA DE MANUBRIO SUPERIOR	1	UR BLACK
	4VP-X2614-00-P0	CUBIERTA DE MANUBRIO	1	UR DEEP PURPLISH BLUE
	4VP-X2614-00-P3	CUBIERTA DE MANUBRIO	1	UR VIVID YELLOW SOLID
	4VP-X2614-00-P1	CUBIERTA DE MANUBRIO	1	UR VIVID GREEN SOLID
2	4VP-F6220-10	.GRAFICO	1	UR DEEP PURPLISH BLUE
3	4VP-F6192-00	.GRAFICO 1	1	VIVID YELLOW SOLID VIVID GREEN SOLID 3
4	4VP-F6193-00	.GRAFICO	1	VIVID YELLOW SOLID VIVID GREEN SOLID 3
5	4VP-F6145-00	CUBIERTA DE MANUBRIO SUPERIOR	2	
6	90159-05831	TORNILLO CON VALONA	2	
7	90160-05803	TORNILLO REDONDO ROSCA HEMBRA	2	
8	3GF-F6199-00	TAPON	1	
9	4VP-F6290-00	ESPEJO COMPLETO	1	
10	4VP-F6280-00	ESPEJO COMPLETO	1	
11	90465-13275	BRIDA	1	
12	92017-05012	PERNO	2	
13	4WX-F612M-00	SUPORTE 4	1	
14	4WX-F612N-00	SOPORTE 5	1	

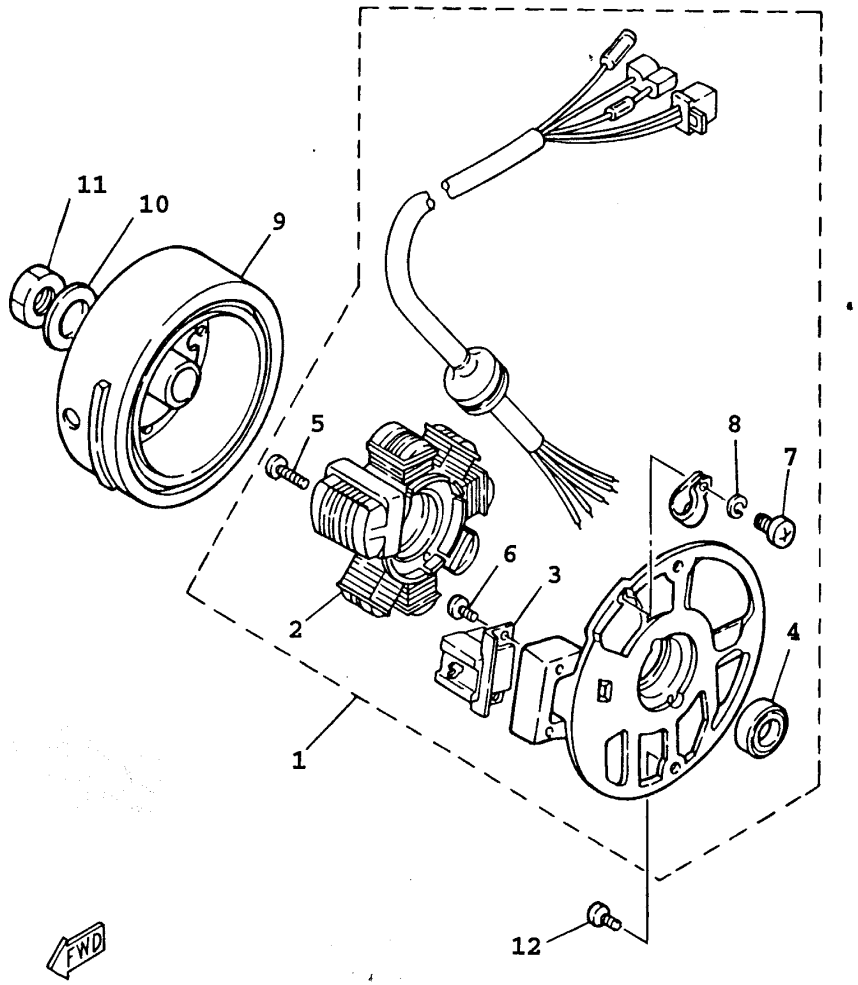

3XG4414-4280

FIG. 28 GENERADOR

REF. NO.	CODIGO NO.	DESCRIPCION	CANT	OBSERVACION
1	3XG-H5560-00	CONJUNTO BASE	1	
2	3GF-H1403-V0	.ESTATOR COMPLETO	1	
3	3GF-H5580-V0	.BOBINA DE PULSACION	1	
4	93104-19097	.SELLO ACEITE	1	
5	98501-05020	.TORNILLO DE CABEZA CRUZADA	2	
6	9850L-05010	.TORNILLO DE CABEZA CON PLANA	2	
7	98580-04008	.TORNILLO DE CABEZA CRUZADA	1	
8	92901-04100	.ARANDELA PLANA	1	
9	4KX-H5550-00	ROTOR COMPLETO	1	
10	92907-12600	ARANDELA	1	
11	95307-12600	TUERCA	1	
12	98507-06016	TORNILLO DE CABEZA CON PLANA	2	

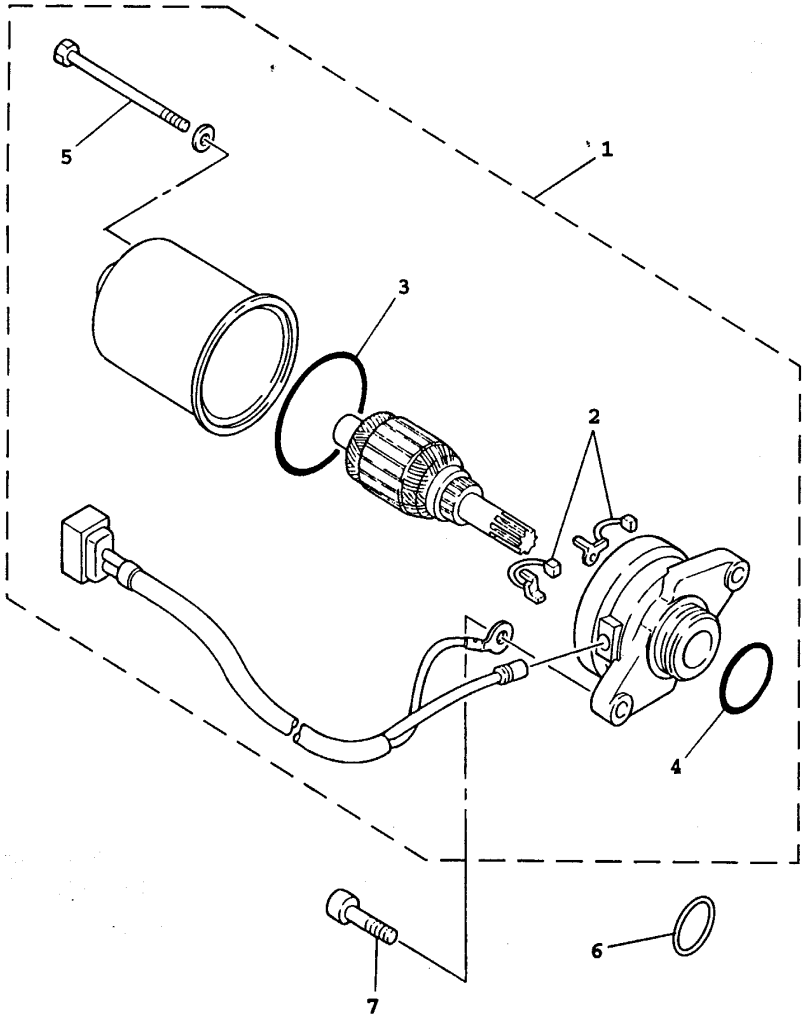

4VP1414-7371

FIG. 29 MOTOR DE ARRANQUE

REF. NO.	CODIGO NO.	DESCRIPCION	CANT	OBSERVACION
1	4VP-H1800-00	MOTOR DE ARRANQUE COMPLETO	1	
2	4DM-H1801-00	.JUEGO DE ESCOBILLA	1	
3	93210-44678	.JUNTA TORICA	1	
4	93210-23614	.JUNTA TORICA	1	
5	3NW-H1828-V0	.ARANDELA DE EMPUJE 1	2	
6	90202-26166	ARANDELA DE PLANA	1	
7	91318-06020	TORNILLO	2	

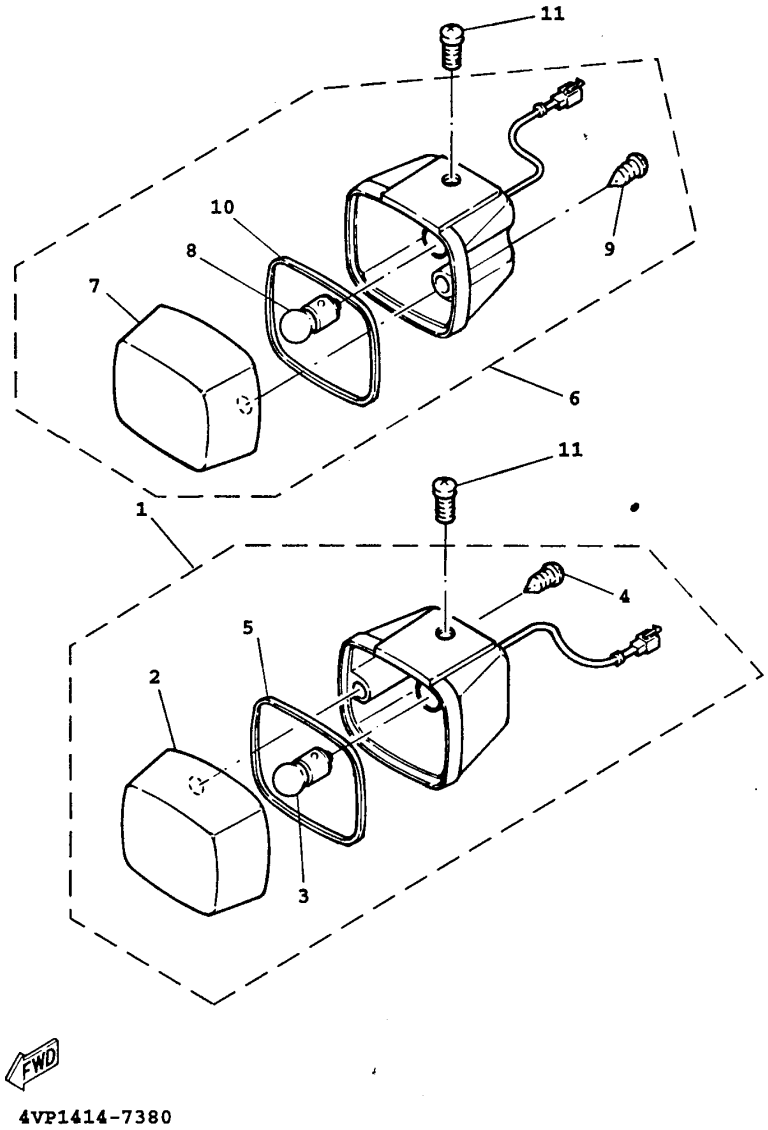

FIG.30 LUZ DE DESTELLADOR

REF. NO.	CODIGO NO.	DESCRIPCION	CANT	OBSERVACION
1	4VP-H3310-00	DESTELLADOR DE LUZ DELANT.	1	
2	4VP-H3312-00	.LENTE DE DESTELLADOR	1	
3	4VP-H3311-00	.BOMBILLA DE DESTELLADOR	1	
4	97707-40610	.TORNILLO ROSCA HEMBRA	1	
5	4VP-H3313-00	.EMPAQUE DE LENTE DESTELLADOR	1	
6	4VP-H3320-00	DESTELLADOR DE LUZ DELANT.	1	
7	4VP-H3322-00	.LENTE DE INTERMITENTE 2	1	
8	4VP-H3311-00	.BOMBILLA DE DESTELLADOR	1	
9	97707-40610	.TORNILLO ROSCA HEMBRA	1	
10	4VP-H3313-00	.EMPAQUE DE LENTE DESTELLADOR	1	
11	98507-05010	TORNILLO DE CABEZA CON PLANA	2	

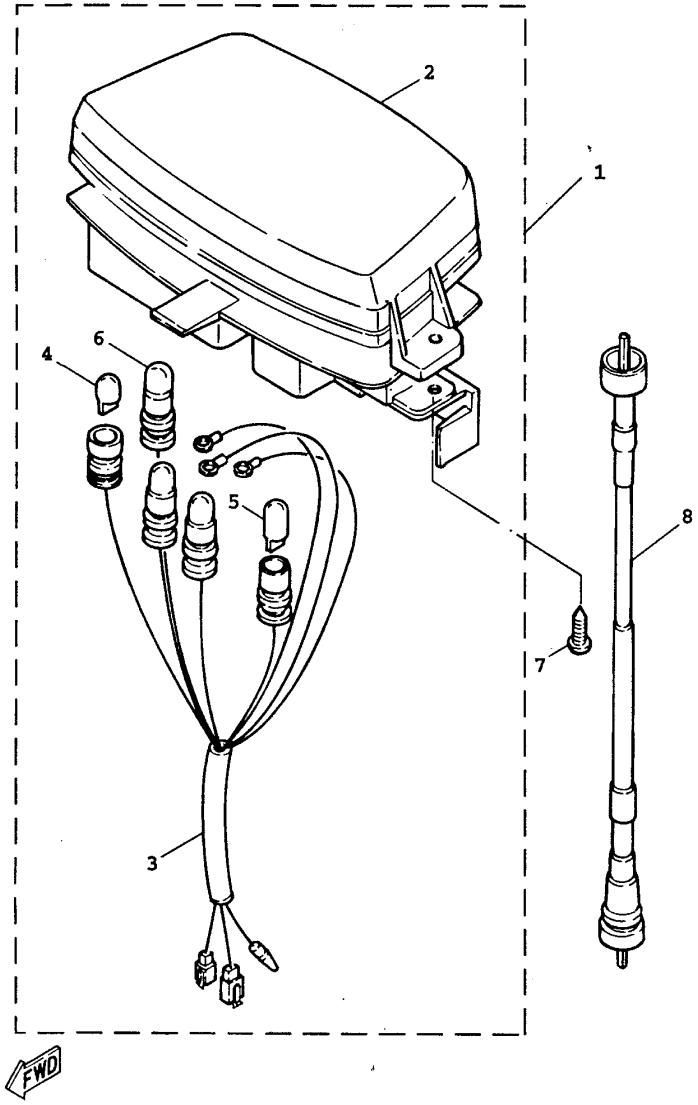

4VP1414-7391

FIG. 31 MEDIDOR

REF. NO.	CODIGO NO.	DESCRIPCION	CANT	OBSERVACION
1	4VP-H3510-00	VELOCIMETRO COMPL.	1	
2	4VP-H353K-00	.CUBIERTA DE MEDIDOR	1	
3	4VP-H3509-00	.ENCASTRE DE CABLE COMPLETO	1	
4	3GF-H3517-00	.AMPOLLETA	3	
5	4VP-H3517-00	.AMPOLLETA	1	
6	4TE-H3518-00	.AMPOLLETA DE MEDIDOR	1	
7	97707-50016	TORNILLO ROSCA HEMBRA	3	
8	4VP-H3550-01	CABLE DE VELOCIMETRO COMPLETO	1	

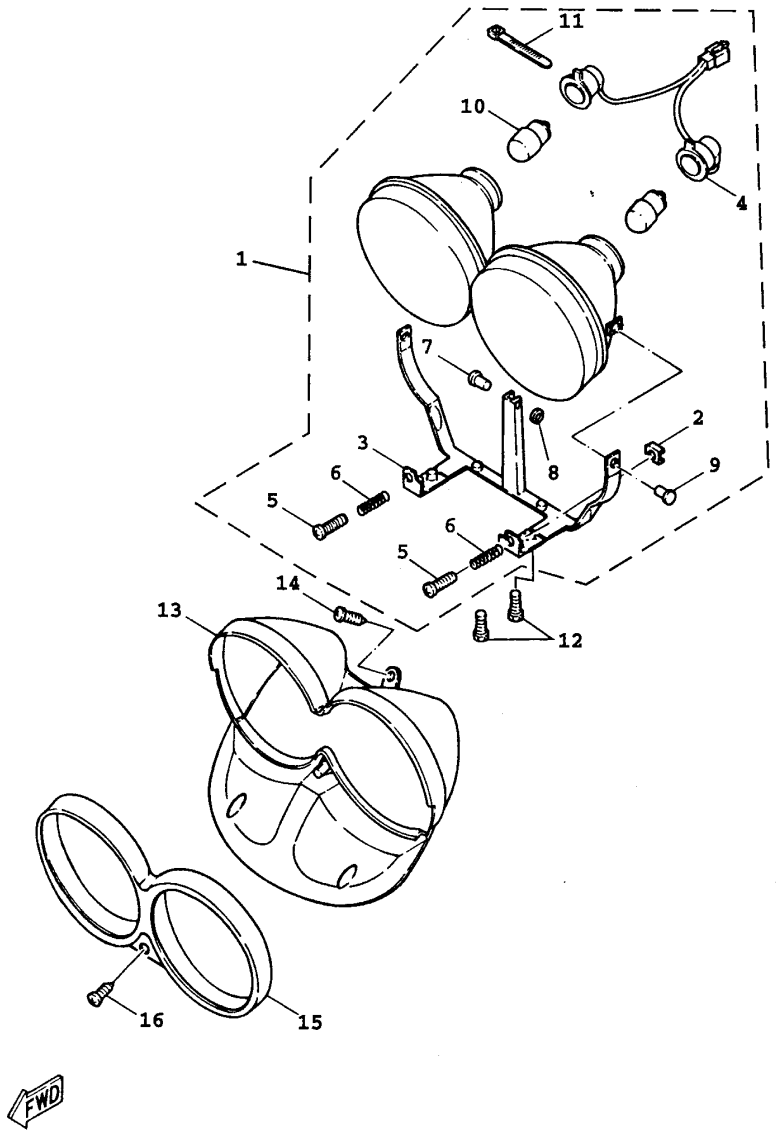

4VP1414-7401

FIG.32 FARO DELANTERO

REF. NO.	CODIGO NO.	DESCRIPCION	CANT	OBSERVACION
1	4VP-H430A-00	LENTES COMPLETO	1	
2	4VP-H4317-00	.TUERCA	2	
3	4VP-H4318-00	.APOYO DE FARO DELANTERO 1	1	
4	4VP-H4359-00	.CABLE DE FARO DELANTERO	1	
5	4VP-H4331-00	.TORNILLO DE AJUSTE DE ARO	2	
6	4VP-H4332-00	.RESORTE DE TORNILLO	2	
7	4VP-H431V-00	.PASADOR	1	
8	4VP-H4198-00	.PRESILLA, CUBIERTA FIXATION	1	
9	4VP-H4337-00	.PERNO ESPECIAL	2	
10	3UH-H4314-10	.BOMBILLA DE FARO DELANTERO	2	
11	4VP-H4351-00	.GRAMPA DE CABLE	1	
12	95807-06016	TUERCA DE REBORDE	4	
13	4VP-H4144-00	CUBIERTA FARO DELANTERO	1	
14	97707-50012	TORNILLO ROSCA HEMBRA	1	
15	4VP-H4169-00	PROTECCION DE FARO DELANTERO	1	
16	90163-05800	TORNILLO ROSCA HEMBRA	1	

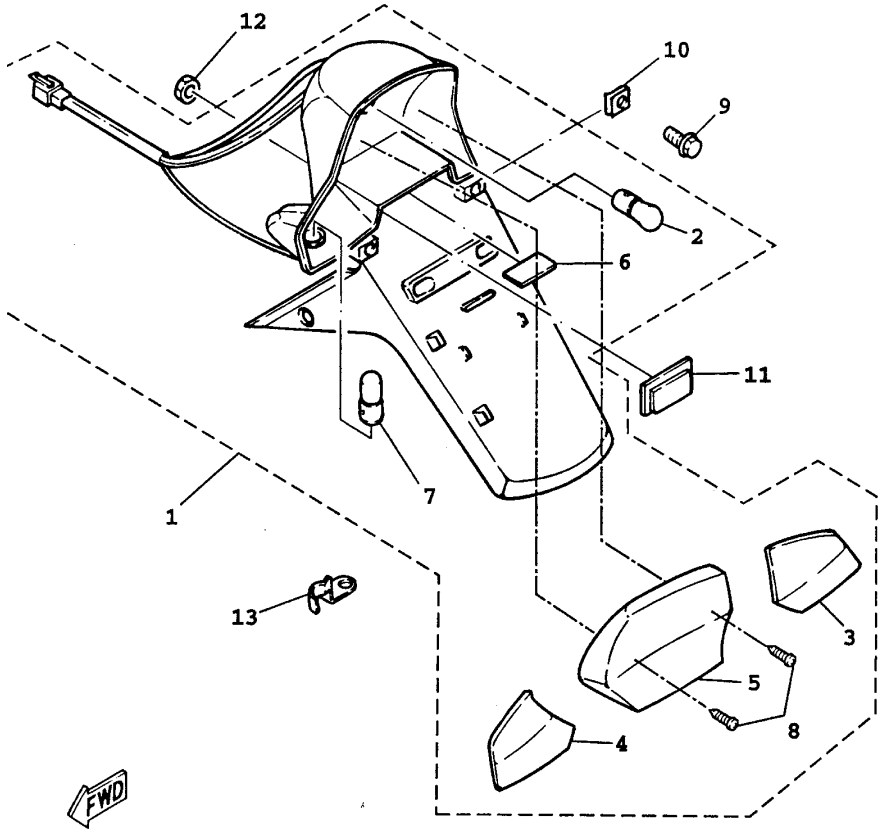

4VP5200-7330

FIG.33 LUZ DE COLA

REF. NO.	CODIGO NO.	DESCRIPCION	CANT	OBSERVACION
1	4VP-H4700-00	FARO TRASERO COMPLET.	1	
2	4TE-H4714-00	.BOMBILLA	1	
3	4VP-H3342-00	.LENTE DE DESTELLADOR	1	
4	4VP-H3332-00	.LENTE DE DESTELLADOR	1	
5	4VP-H4721-00	.LENTE DE FARO TRASERO	1	
6	4VP-H4743-00	.LENTE DE LUZ DE LICENCIA	1	
7	4VP-H3331-00	.AMPOLLETA DE DESTELLADOR	2	
8	97707-40616	.TORNILLO ROSCA HEMBRA	2	
9	90119-06079	TORNILLO CON ARANDELA	2	
10	90183-05807	TUERCA DE RESORTE	4	
11	3KW-H5130-00	REFLECTOR TRASERO COMPLETO	1	
12	95707-05300	TUERCA DE BRIDA	1	
13	4VP-H4519-00	SOPORTE DE FARO TRASERO	1	

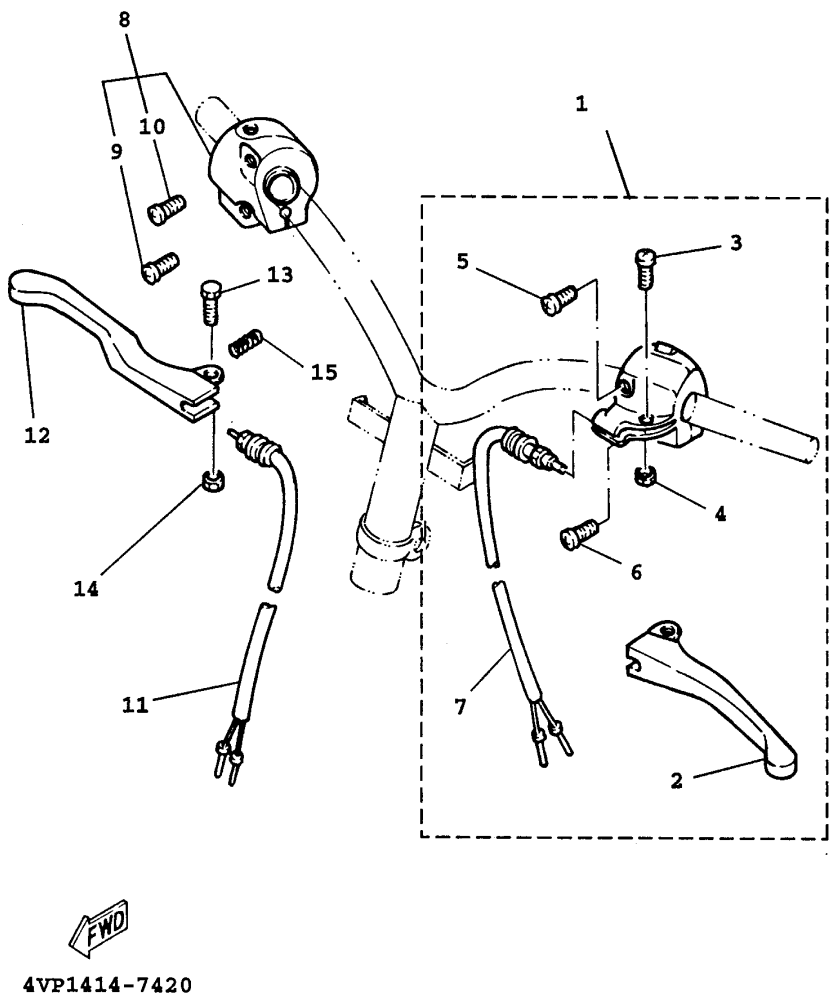

4VP1414-7420

FIG. 34 INTERRUPTOR DE MANIJA. PALANCA

REF. NO.	CODIGO NO.	DESCRIPCION	CANT	OBSERVACION
1	4VP-H2910-00	SOPORTE DE LEVA COMPLT 1	1	
2	4VP-H3912-00	.PALANCA 1	1	
3	3XG-H3915-00	.TORNILLO ACCESORIO DE PALANCA	1	
4	95607-05100	.TUERCA AUTOBLOCANTE	1	
5	98507-05020	.TORNILLO DE CABEZA CON PLANA	1	
6	98507-05030	.TORNILLO DE CABEZA CON PLANA	1	
7	3XG-H3980-10	.INTERRUP.PARADA DELANTERO	1	
8	3XG-H3975-30	INTERRUPTOR MANIJA 2	1	
9	98506-05025	.TORNILLO, DE CABEZA CRUZADA	1	
10	98506-05035	.TORNILLO, DE CABEZA CRUZADA	1	
11	3GF-H3980-00	INTERRUP.PARADA DELANTERO	1	
12	4VP-H3922-00	PALANCA 2	1	
13	90109-06577	PERNO	1	
14	95607-06100	TUERCA AUTOBLOCANTE	1	
15	90501-10312	RESORTE DE COMPRESION	1	

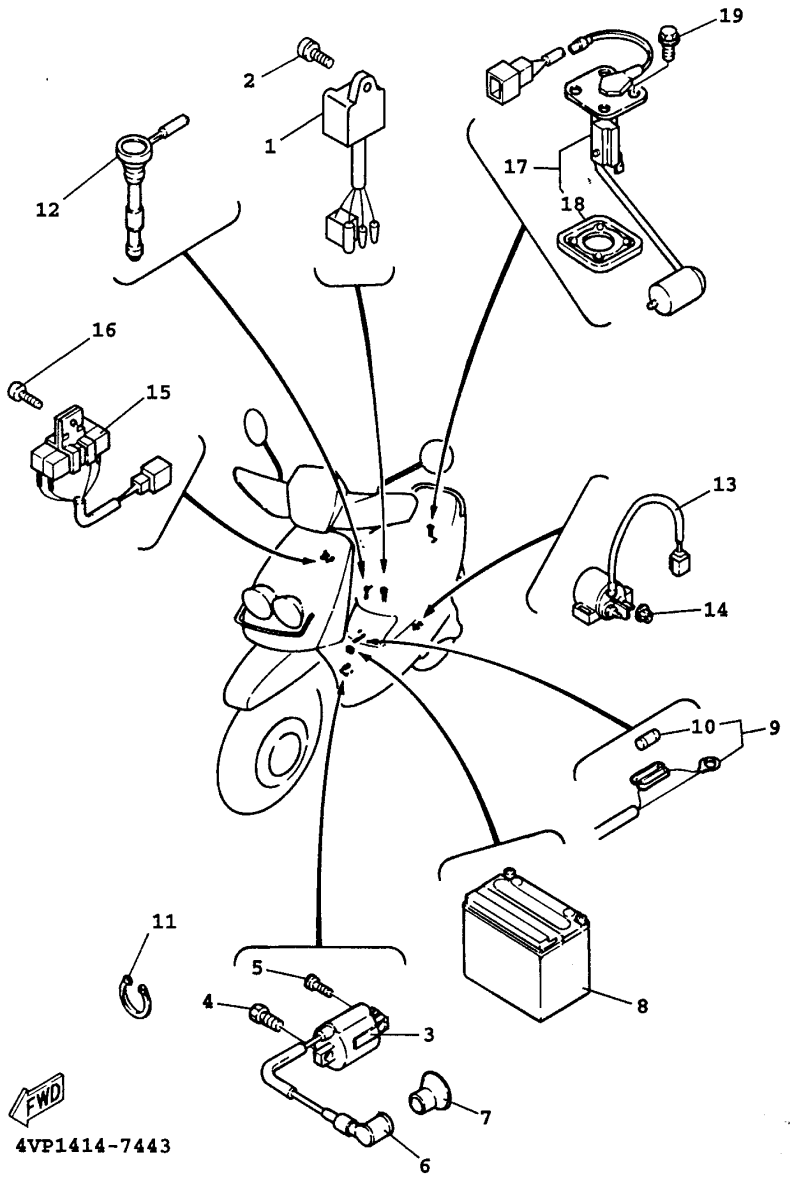

FIG. 35 EQUIPO ELECTRICO 1

REF. NO.	CODIGO NO.	DESCRIPCION	CANT	OBSERVACION
1	4DM-H5540-00	UNIDAD C.D.I. COMPLETA	1	
2	90159-06056	TORNILLO CON VALONA	1	
3	4VP-H2310-01	BOBINA DE ENCENDIDO COMPLETA	1	
4	97007-06016	PERNO	1	
5	90153-06839	TORNILLO HEXAGONAL	1	
6	4VP-H2370-00	TAPON DE BUJIA COMPLT	1	
7	4VP-H2372-00	SELLO DE TAPON	1	
8	4EH-H2100-00	BATERIA COMPLETA	1	
9	4VP-H2590-10	CONJUNTO DE CABLES	1	
10	1NT-H2151-00	.FUSIBLE	1	
11	90465-13275	BRIDA	2	
12	4VP-H5720-00	MEDIDOR DE NIVEL DE ACEITE	1	
13	3KW-H1940-01	CONJUNTO ARRANCADOR RELEVO	1	
14	95307-06600	TUERCA	2	
15	3GF-H5370-01	RESISTOR COMPLETO	1	
16	98507-06020	TORNILLO DE CABEZA CON PLANA	1	
17	4VP-X8575-00	UNIDAD TRANSM MED COMBUST	1	
18	93X-H5753-00	EMPAQUE DE UNIDAD TRANSMISORA	1	
19	90119-05071	TORNILLO CON ARANDELA	4	

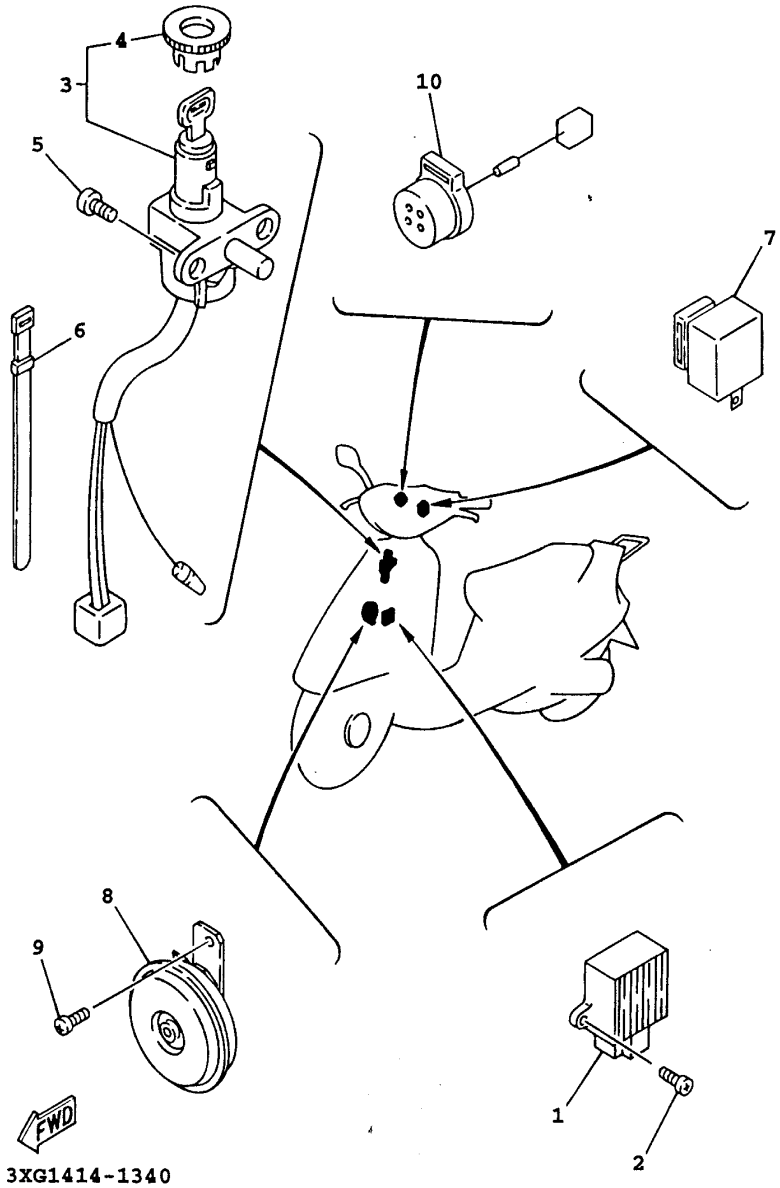

FIG. 36 EQUIPO ELECTRICO 2

REF. NO.	CODIGO NO.	DESCRIPCION	CANT	OBSERVACION
1	3GF-H1960-00	RECTIFICADOR Y REGULADOR	1	
2	98507-05010	TORNILLO DE CABEZA CON PLANA	2	
3	4VP-H2501-00	LLAVE DE IGNICION COMPLT	1	UR
4	4VP-H2552-00	.TAPA DE INTERRUPTOR	1	
5	9760L-06216	TORNILLO CAB CON PLANA C/ARAN	2	
6	23Y-H3936-00	BANDA DE CABLE DE INTERRUPTOR	2	
7	1MH-H3350-V0	RELE DE DESTELLADOR COMPL.	1	
8	4KP-H3371-01	BOCINA	1	
9	98507-06010	TORNILLO DE CABEZA CON PLANA	1	
10	3XY-H3390-01	ALAR	1	

INDICE NUMERICO

CODIGO NO.	REF NO.
3GF-H5370-01	40 - 1
4DM-H5540-00	40 - 1
4KX-H5550-00	33 - 1
3XG-H5560-00	33 - 1
3GF-H5580-V0	33 - 1
4VP-H5720-00	40 - 1
53X-H5753-00	40 - 1
3GF-W0041-00	28 - 1
3GF-W0045-00	25 - 1
3XG-W0047-00	25 - 1
3XG-W0048-00	25 - 1
3XG-W0057-00	25 - 1
4VP-W1441-00	5 - 1
4VP-W1442-00	5 - 1
3UH-W2341-01	21 - 1
4VP-W2620-01	27 - 1
4VP-X2172-00-P0	16 - 1
4VP-X2172-00-P3	16 - 1
4VP-X2172-10-P1	16 - 1
4VP-X2172-30-4B	16 - 1
4VP-X2173-00-P0	16 - 1
4VP-X2173-00-P3	16 - 1
4VP-X2173-10-P1	16 - 1
4VP-X2173-30-4B	16 - 1
4WX-X2533-00	26 - 2
4VP-X2614-00-P0	32 - 2
4VP-X2614-00-P1	32 - 2
4VP-X2614-00-P3	32 - 2
4VP-X2748-00	29 - 2
4VP-X2831-20-P3	30 - 2
4VP-X2831-60-P0	30 - 2
4VP-X2831-80-4B	30 - 2
4VP-X8575-00	40 - 2
3YR-11605-00	2 - 2
3AA-13124-00	4 - 2
4VP-13178-00	4 - 2
3WF-13185-00	4 - 2
1YU-13187-00	4 - 2
1YU-13473-00	4 - 2
1YU-13516-00	4 - 2
1YU-13577-00	4 - 2
3XG-14103-00	6 - 2
3MB-14104-00	6 - 2
3XG-14107-00	6 - 2
4VP-14112-35	6 - 2
52W-14131-00	6 - 2
18A-1414A-65	6 - 2
4VP-14141-11	6 - 2
193-14142-35	6 - 2
52W-14147-00	6 - 2
522-14161-00	6 - 2
4VP-14171-00	6 - 2

CODIGO NO.	REF NO.
53L-14186-00	6 - 2
12R-14191-00	6 - 2
3XG-14196-00	6 - 2
3XG-14198-00	6 - 2
4VP-1490J-00	6 - 2
3XG-14997-00	6 - 2
14T-15657-00	11 - 2
4VP-16111-00	11 - 2
4KX-17632-00	11 - 2
4VP-17641-00	11 - 2
4CW-17653-10	11 - 2
22F-23411-01	21 - 2
156-23412-00	21 - 2
22F-23412-01	21 - 2
90101-06878	26 - 2
90102-10031	19 - 2
90105-08121	19 - 2
90105-10036	27 - 2
90109-063F1	23 - 2
90109-06577	39 - 2
90109-10473	29 - 3
90110-10811	25 - 3
90116-07834	1 - 3
90119-05071	40 - 3
90119-06079	38 - 3
90119-06802	18 - 3
90119-06821	15 - 3
90119-06821	29 - 3
90149-06011	22 - 3
90149-06810	7 - 3
90153-06839	40 - 3
90159-05831	32 - 3
90159-06056	40 - 3
90159-06812	30 - 3
90159-06812	30 - 3
90159-06822	16 - 3
90160-05803	32 - 3
90163-05800	37 - 3
90167-03800	27 - 3
90176-06065	7 - 3
90179-06411	27 - 3
90179-07381	1 - 3
90179-10609	11 - 3
90179-25615	21 - 3
90179-28415	11 - 3
90183-05807	15 - 3
90183-05807	16 - 3
90183-05807	16 - 3
90183-05807	23 - 3
90183-05807	29 - 3
90183-05807	38 - 3
90185-10037	29 - 3

CODIGO NO.	REF NO.
90185-14124	26 - 3
90201-06380	15 - 3
90201-08088	10 - 3
90201-10118	28 - 3
90201-142M6	26 - 3
90201-155G5	10 - 3
90201-158K9	13 - 3
90201-163G6	10 - 3
90201-166L3	11 - 3
90201-203E7	26 - 3
90202-05193	22 - 3
90202-10120	29 - 3
90202-26142	21 - 3
90202-26166	34 - 3
90208-12050	11 - 3
90208-15807	13 - 3
90209-18112	2 - 4
90214-14054	11 - 4
90240-10137	29 - 4
90241-10015	23 - 4
90249-12008	27 - 4
90280-03017	2 - 4
90338-16148	30 - 4
90380-15817	10 - 4
90387-068F8	15 - 4
90387-068J5	3 - 4
90387-068J5	5 - 4
90387-104U5	24 - 4
90387-168N7	11 - 4
90387-178N6	2 - 4
90401-10805	28 - 4
90430-08119	8 - 4
90445-05431	4 - 4
90445-078A3	22 - 4
90445-09124	4 - 4
90445-105H0	22 - 4
90460-27815	18 - 4
90460-35260	31 - 4
90460-41191	5 - 4
90464-16801	4 - 4
90465-13275	32 - 4
90465-13275	40 - 4
90467-08003	4 - 4
90467-09006	22 - 4
90467-09006	22 - 4
90467-11823	5 - 4
90467-24140	5 - 4
90468-02033	4 - 4
90468-12006	19 - 4
90468-12006	29 - 4
90480-11866	3 - 4
90480-12497	3 - 4

CODIGO NO.	REF NO.
90480-12497	5 - 4
90480-16278	16 - 4
90501-08845	4 - 4
90501-08868	22 - 4
90501-10312	39 - 4
90501-165J7	27 - 4
90501-29517	14 - 4
90501-430K3	11 - 4
90506-16447	26 - 4
90506-20298	29 - 4
90506-32857	29 - 4
90508-32768	10 - 4
91A10-07056	22 - 5
91317-06016	23 - 5
91317-06025	8 - 5
91317-06025	28 - 5
91317-06035	8 - 5
91317-06045	8 - 5
91317-06045	23 - 5
91318-06020	5 - 5
91318-06020	8 - 5
91318-06020	34 - 5
91318-06035	8 - 5
91318-06035	8 - 5
92017-05012	32 - 5
92901-04100	33 - 5
92907-06200	7 - 5
92907-06600	23 - 5
92907-12600	33 - 5
93101-20169	2 - 5
93101-21170	11 - 5
93102-17467	11 - 5
93102-17838	24 - 5
93102-22464	2 - 5
93102-25270	13 - 5
93104-19097	33 - 5
93104-33117	11 - 5
93210-07890	26 - 5
93210-108B1	29 - 5
93210-14805	8 - 5
93210-23614	34 - 5
93210-368G9	11 - 5
93210-44678	34 - 5
93210-64893	3 - 5
93306-003Y4	8 - 5
93306-003Y4	10 - 5
93306-004X7	13 - 5
93306-200Y1	11 - 5
93306-200Y1	13 - 5
93306-203YE	11 - 5
93306-203YE	13 - 5
93306-205Y6	2 - 5

CODIGO NO.	REF NO.
93306-300Y4	24 - 5
93310-21403	2 - 5
93310-418T0	2 - 5
93311-315Y2	13 - 5
93315-108Y4	10 - 5
93410-20823	13 - 5
93450-16115	2 - 5
93450-35015	10 - 5
93501-04011	21 - 6
93503-16003	21 - 6
93603-12827	4 - 6
93900-00802	24 - 6
93900-00802	26 - 6
94700-00825	1 - 6
95027-06020	30 - 6
95307-06600	40 - 6
95307-12600	33 - 6
95307-12700	12 - 6
95607-05100	39 - 6
95607-06100	39 - 6
95607-10200	14 - 6
95607-10200	24 - 6
95607-10200	27 - 6
95607-12200	14 - 6
9570L-10500	25 - 6
95707-05300	38 - 6
95707-06500	22 - 6
95707-06500	23 - 6
95707-06500	23 - 6
95707-06500	23 - 6
95707-10500	19 - 6
95707-10500	26 - 6
95807-06010	21 - 6
95807-06012	15 - 6
95807-06012	15 - 6
95807-06014	30 - 6
95807-06016	37 - 6
95807-08016	8 - 6
95807-08035	14 - 6
95817-08020	7 - 6
95817-08030	7 - 6
95827-08030	25 - 6
97007-06016	23 - 6
97007-06016	40 - 6
97017-06010	7 - 6
97017-06025	10 - 6
97507-05510	18 - 6
97517-06510	7 - 6
9760L-06216	41 - 6
97607-03206	5 - 6
97607-04108	6 - 6
97607-04112	6 - 6

CODIGO NO.	REF NO.
97607-06216	3 - 6
97607-06220	3 - 6
97607-06220	5 - 6
97607-06220	9 - 6
97707-40610	35 - 1
97707-40610	35 - 1
97707-40616	38 - 1
97707-50012	15 - 1
97707-50012	16 - 1
97707-50012	16 - 1
97707-50012	16 - 1
97707-50012	16 - 1
97707-50012	17 - 1
97707-50012	37 - 1
97707-50016	15 - 1
97707-50016	15 - 1
97707-50016	29 - 1
97707-50016	30 - 1
97707-50016	30 - 1
97707-50016	36 - 1
97707-50125	5 - 1
97707-60540	3 - 1
9850L-05010	33 - 1
98507-05020	33 - 1
98506-05025	39 - 1
98506-05035	39 - 1
98507-03006	6 - 1
98507-04012	6 - 1
98507-05010	27 - 1
98507-05010	41 - 1
98507-05010	35 - 1
98507-05014	4 - 1
98507-05020	39 - 1
98507-05030	39 - 1
98507-06010	41 - 1
98507-06012	9 - 1
98507-06012	9 - 1
98507-06012	10 - 1
98507-06016	33 - 1
98507-06020	40 - 1
98580-04008	33 - 1
98707-04012	28 - 1
98980-06012	7 - 1
99009-15400	10 - 1
99009-17400	8 - 1
99009-19400	4 - 1
99009-42500	13 - 1
99530-10114	8 - 1
99530-10114	8 - 1
99530-12016	8 - 1

INDICE NUMERICO

CODIGO NO.	REF NO.
4VP-E1111-00	1 - 1
4VP-E1162-00	1 - 1
4VP-E1181-00	1 - 1
4VP-E1311-10	1 - 1
5FA-E1351-00	1 - 1
4VP-E1400-00	2 - 1
4VP-E1412-00	2 - 1
4VP-E1422-00	2 - 1
4VP-E1603-00	2 - 1
4VP-E1631-10-A0	2 - 1
4VP-E1633-00	2 - 1
4VP-E1636-00	2 - 1
4VP-E1651-00	2 - 1
4DM-E1681-00	2 - 1
4VP-E2611-00	3 - 1
3XG-E2631-00	3 - 1
4VP-E2651-00	3 - 1
5FA-E2653-00	3 - 1
4VP-E2658-00	3 - 1
4VP-E2659-00	3 - 1
5FA-E3100-10	4 - 1
3XG-E3342-00	10 - 1
4WX-E3555-10	5 - 1
3XG-E3575-01	5 - 1
4VP-E3610-00	5 - 1
3XG-E3613-00	5 - 1
3XG-E3616-00	5 - 1
4SC-E3621-00	5 - 1
5JU-E4101-00	6 - 1
4VP-E4411-00	5 - 1
4VP-E4412-00	5 - 1
4VP-E443E-00	5 - 1
4VP-E4437-00	5 - 1
4VP-E4445-00	7 - 1
4VP-E4451-00	5 - 1
4VP-E4452-00	5 - 1
4VP-E4453-00	5 - 1
4VP-E4462-00	5 - 1
4VP-E4463-00	5 - 1
4VP-E4467-00	5 - 1
5JU-E4610-00-98	7 - 1
3NT-E4613-01	7 - 1
4VP-E4627-10	7 - 1
4VP-E4718-00	7 - 1
4VP-E475M-00	7 - 1
3XY-E4766-00	7 - 1
4CW-E4766-00	7 - 1
4CW-E4766-00	7 - 1
4VP-E4779-00	7 - 2
4VP-E4799-20	7 - 2
4VP-E5111-00	8 - 2
4VP-E5118-00	9 - 2

CODIGO NO.	REF NO.
4VP-E5121-00	8 - 2
4VP-E5128-00	8 - 2
3XG-E5317-00	8 - 2
4Y4-E5363-00	8 - 2
3XG-E5371-00	8 - 2
4VP-E5373-00	8 - 2
4VP-E5411-00-33	8 - 2
4VP-E5421-00	8 - 2
4VP-E5439-00	8 - 2
5DA-E5451-00	8 - 2
5DA-E5461-00	8 - 2
4SC-E5462-00	9 - 2
4VP-E5477-00	9 - 2
4VP-E5512-00	10 - 2
4VP-E5524-00	10 - 2
3XG-E5532-00	10 - 2
4CW-E5570-00	10 - 2
4VP-E5601-00	10 - 2
3XG-E5620-00	10 - 2
4VP-E5630-00	10 - 2
4VP-E5650-00	10 - 2
4VP-E5659-00	8 - 2
4VP-E5673-00	10 - 2
4VP-E6611-00	11 - 2
3XY-E6620-00	11 - 2
3UH-E6626-00	11 - 2
4VP-E7211-00	13 - 2
4VP-E7410-00	13 - 2
4VP-E7421-00	13 - 2
4VP-E7611-00	11 - 2
4VP-E7620-00	11 - 2
4VP-E7623-00	11 - 2
4VP-E7660-00	11 - 2
4DM-E7664-00	11 - 2
4VP-E7670-00	11 - 2
4DM-E7684-00	11 - 2
5JU-F1110-00-33	14 - 2
3KW-F139X-00	23 - 2
4Y4-F139X-01	14 - 2
4VP-F1410-10	14 - 2
3XG-F1481-00	14 - 2
4Y4-F1481-00	14 - 2
4VP-F1511-00	15 - 2
4VP-F1511-40	15 - 2
4VP-F1511-50	15 - 3
4VP-F1511-70	15 - 3
4VP-F1514-00	14 - 3
4VP-F1519-01	15 - 3
4VP-F1519-41	15 - 3
4TH-F152A-20	30 - 3
4TH-F152A-60	30 - 3
4TH-F152A-70	30 - 3

CODIGO NO.	REF NO.
2GF-F1535-00	16 - 3
4VP-F1535-00	30 - 3
4VP-F1552-00	15 - 3
4JK-F1568-30	30 - 3
5DA-F1569-00	30 - 3
4VP-F1579-10	30 - 3
4VP-F1599-B0	30 - 3
4VP-F1599-10	30 - 3
4VP-F1629-00	15 - 3
4VP-F1691-01	15 - 3
4VP-F171E-00-P0	16 - 3
4VP-F171E-00-P1	17 - 3
4VP-F171E-00-P3	16 - 3
4VP-F171E-00-4B	16 - 3
4VP-F1711-00	16 - 3
5DA-F173E-00	16 - 3
5DA-F173F-00	16 - 3
4VP-F1733-00	18 - 3
4VP-F1734-00	18 - 3
4VP-F174G-B0	16 - 3
4VP-F174G-10	16 - 3
4VP-F174H-B0	16 - 3
4VP-F174H-10	16 - 3
4VP-F1741-00	16 - 3
4VP-F1745-00	18 - 3
4VP-F1751-00	18 - 3
4TE-F1753-00	22 - 3
4X6-F1771-02	18 - 3
4VP-F1851-00	31 - 3
5JU-F2210-01	19 - 3
4X6-F2216-00	8 - 3
4WX-F3100-10-33	20 - 3
4WX-F3102-10-33	20 - 3
4WX-F3103-10-33	20 - 3
4WX-F3110-00	20 - 3
4WX-F3110-00	20 - 3
4JL-F3126-00-33	20 - 3
4JL-F3136-00-33	20 - 3
4WX-F3141-10	20 - 3
4WX-F3141-10	20 - 3
4JL-F3145-00	20 - 4
4JL-F3145-00	20 - 4
3GF-F3147-00	20 - 4
3GF-F3147-00	20 - 4
4WX-F3154-00	20 - 4
4WX-F3154-00	20 - 4
3NW-F3156-00	20 - 4
3NW-F3156-00	20 - 4
3GF-F3158-00	20 - 4
3GF-F3158-00	20 - 4
4WX-F3170-00	20 - 4
4WX-F3170-00	20 - 4

CODIGO NO.	REF NO.
3GF-F3181-00	20 - 4
3GF-F3181-00	20 - 4
4WX-F3191-10	20 - 4
4WX-F3191-10	20 - 4
4TE-F3192-00	20 - 4
4TE-F3192-00	20 - 4
3GF-F3317-00	21 - 4
4WX-F3340-00	21 - 4
3GF-F3346-00	20 - 4
1MH-F3411-00	21 - 4
4TE-F3416-00	21 - 4
4VP-F3418-00	21 - 4
3KW-F3462-00	21 - 4
4VP-F4110-10-33	22 - 4
4VP-F414A-10	22 - 4
4VP-F4311-00	22 - 4
4CW-F4500-00	22 - 4
4CW-F452K-00	22 - 4
4VP-F4610-00	22 - 4
4CW-F4726-01	23 - 4
4VP-F4726-00	23 - 4
4VP-F473R-00	23 - 4
4VP-F4730-00	23 - 4
4VP-F4738-00	23 - 4
4VP-F4742-00	23 - 4
4VP-F475M-00	23 - 4
4VP-F478E-00	23 - 4
4UE-F4780-01	23 - 4
4VP-F4842-01-1V	23 - 4
4VP-F4842-01-33	23 - 4
20A-F5115-00	24 - 4
4WX-F5180-01-33	24 - 4
4WX-F5181-00	24 - 4
4WX-F5183-00	24 - 4
5DA-F5190-00	24 - 4
3UH-F5326-00	26 - 4
4VP-F533A-00	26 - 5
4WX-F5336-00	26 - 5
3UH-F5351-00	26 - 5
4WX-F5355-00	26 - 5
4WX-F5390-00-33	26 - 5
3XG-F580T-01	25 - 5
3XG-F582T-00	25 - 5
3GF-F5852-00	28 - 5
3GF-F5854-00	28 - 5
3GF-F5867-00	28 - 5
4JL-F5870-00	28 - 5
4WX-F5872-01	28 - 5
3GF-F5875-10	21 - 5
3XG-F5919-01	25 - 5
3XG-F5919-11	25 - 5
3XG-F5926-01	25 - 5

CODIGO NO.	REF NO.
4VP-F6110-01	27 - 5
4WX-F612M-00	32 - 5
4WX-F612N-00	32 - 5
4VP-F6143-00-4B	32 - 5
4VP-F6145-00	32 - 5
4VP-F6192-00	32 - 5
4VP-F6193-00	32 - 5
3GF-F6199-00	32 - 5
3GF-F6199-00	30 - 5
4VP-F6220-10	32 - 5
4VP-F6240-00	27 - 5
4VP-F6241-00	27 - 5
4VP-F6260-01	27 - 5
4VP-F6262-00	27 - 5
4VP-F6266-00	27 - 5
4VP-F6280-00	32 - 5
4VP-F6290-00	32 - 5
4VP-F6311-00	27 - 5
4VP-F6312-00	27 - 5
4VP-F6321-01	27 - 5
1MH-F6329-00	6 - 5
4VP-F6351-00	27 - 5
4VP-F637G-00	27 - 5
4VP-F6393-00	27 - 5
4VP-F7111-01	29 - 5
4CW-F7114-00	29 - 5
4VP-F7311-00	29 - 5
45U-F8100-00	14 - 5
23Y-F8175-00	14 - 5
5JU-F818L-00	23 - 5
5JU-F818L-10	23 - 5
5JU-F818L-20	23 - 5
5JU-F818L-30	23 - 6
4VP-F8257-01	30 - 6
4VP-F8300-00	30 - 6
4VP-F834V-00	30 - 6
4VP-F838K-00	30 - 6
4VP-F8385-01	30 - 6
4VP-F8385-11	30 - 6
4VP-F840K-00-1V	30 - 6
4VP-F840K-00-33	30 - 6
3GF-H1403-V0	33 - 6
4VP-H1800-00	34 - 6
4DM-H1801-00	34 - 6
3NW-H1828-V0	34 - 6
3KW-H1940-01	40 - 6
3GF-H1960-00	41 - 6
4EH-H2100-00	40 - 6
1NT-H2151-00	40 - 6
5DA-H2176-00	40 - 6
4VP-H2310-01	40 - 6
4VP-H2370-00	40 - 6

CODIGO NO.	REF NO.
4VP-H2372-00	40 - 6
4VP-H2501-00	41 - 6
4VP-H2552-00	41 - 6
4VP-H2590-10	40 - 6
4VP-H2910-00	39 - 6
4VP-H3310-00	35 - 6
4VP-H3311-00	35 - 6
4VP-H3311-00	35 - 6
4VP-H3312-00	35 - 6
4VP-H3313-00	35 - 6
4VP-H3313-00	35 - 6
4VP-H3320-00	35 - 6
4VP-H3322-00	35 - 6
4VP-H3331-00	38 - 6
4VP-H3332-00	38 - 6
4VP-H3342-00	38 - 6
1MH-H3350-V0	41 - 6
4KP-H3371-01	41 - 6
3XY-H3390-01	41 - 6
4VP-H3509-00	36 - 6
4VP-H3510-00	36 - 6
3GF-H3517-00	36 - 6
4VP-H3517-00	36 - 6
4TE-H3518-00	36 - 6
4VP-H353K-00	36 - 6
4VP-H3550-01	36 - 6
4VP-H3912-00	39 - 6
3XG-H3915-00	39 - 6
4VP-H3922-00	39 - 1
23Y-H3936-00	41 - 1
3XG-H3975-30	39 - 1
3GF-H3980-00	39 - 1
3XG-H3980-10	39 - 1
4VP-H4144-00	37 - 1
4VP-H4169-00	37 - 1
4VP-H4198-00	37 - 1
4VP-H430A-00	37 - 1
4VP-H431V-00	37 - 1
3UH-H4314-10	37 - 1
4VP-H4317-00	37 - 1
4VP-H4318-00	37 - 1
4VP-H4331-00	37 - 1
4VP-H4332-00	37 - 1
4VP-H4337-00	37 - 1
4VP-H4351-00	37 - 1
4VP-H4359-00	37 - 1
4VP-H4519-00	38 - 1
4VP-H4700-00	38 - 1
4TE-H4714-00	38 - 1
4VP-H4721-00	38 - 1
4VP-H4743-00	38 - 1
3KW-H5130-00	38 - 1